المملكة الأردنية الهاشمية
رئاسة الوزراء
الجريدة الرسمية

عمان : الاربعاء ٨ ربيع الآخر سنة ١٤٤٧ هـ . الموافق ١ تشرين الاول سنة ٢٠٢٥ م

الملحق رقم (١) للعدد رقم: ٦٠١٢

تصدر عن رئاسة الوزراء – مديرية الجريدة الرسمية

الموقع على شبكة الانترنت : WWW.Pm.gov.jo

الجريدة الرسمية

للمملكة الأردنية الهاشمية

تصدر عن رئاسة الوزراء/مديرية الجريدة الرسمية
الموقع على شبكة الانترنت : www.pm.gov.jo

فهرس الملحق رقم (١) للعدد (٦٠١٢) *** الصادر بتاريخ ٢٠٢٥/١٠/١**

براءات اختراع صادرة عن
مديرية حماية الملكية الصناعية/ وزارة الصناعة والتجارة والتموين

Hashemite Kingdom of Jordan Ministry of Industry and Trade Directorate of Industrial Property	المملكة الأردنية الهاشمية وزارة الصناعة والتجارة مديرية حماية الملكية الصناعية
(11) Patent No. 4292	(١١) رقم البراءة : **4292**
(21) Appl. No. 2019/242	(٢١) رقم الطلب : **242/2019**
(22) Filed: 10/10/2019	(٢٢) تاريخ الطلب : ٢٠١٩/١٠/١٠
(23) Priority Data:	(٣٠) بيانات الأسبقية:
(31) No. : 201821038850	(٣١) الرقم: **201821038850**
(32) Date: 10/12/2018	(٣٢) التاريخ: **10/12/2018**
(33) Country: India	(٣٣) الدولة: **الهند**
(71) Applicant: SERUM INSTITUTE OF INDIA PRIVATE LIMITED	(٧١) المالكون: **سيروم انستيتيوت اوف انديا برايفت ليميتد**
(72) Inventors: INDER JIT SHARMA;ANIL VYANKATRAO SHITOLE;JAGANATHAN SEMBURAKKIANNAN KILVANI;RAKESH KUMAR;MANOHAR DODDAPANENI	(٧٢) المخترعون: اندر جيت شارما؛انيل فيانكاتراو شيتول؛جاغاناثان سيمبوراكيانان كيلفاني؛راكيش كومار؛مانوهار دودابانيني
(74) Agent : Abu-Ghazaleh Intellectual Property	(٧٤) الوكيل : أبو غزاله للملكية الفكرية
(51) INT. CL. : A61K 39/00; A61K 39/02; A61K 39/13; A61K 39/29; A61P 31/00	(٥١) التصنيف الدولي : A61K 39/00; A61K 39/02; A61K 39/13; A61K 39/29; A61P 31/00
(54) Invention Title: COMBINATION VACCINE COMPOSITION COMPRISING REDUCED DOSE INACTIVATED POLIOVIRUS AND METHOD FOR PREPARING THE SAME	(٥٤) عنوان الاختراع: تركيبة لقاح توليفي تشمل فيروس شلل الأطفال ذو جرعة مخفّضة خاملة التنشيط وطريقة لتحضيرها
(57) Abstract The present disclosure relates to a fully liquid immunogenic composition comprising a combination of antigens/immunogens. The immunogenic composition comprises optimum amount of antigens/immunogens to confer protection against a number of diseases. The composition exhibits improved immunogenicity and stability. A process for preparing the vaccine composition is also disclosed.	(٥٧) الملخص يتعلق الإختراع الحالي بتركيبة مناعية سائلة بالكامل تشتمل على توليفة من المستضدات / مولدات المناعة. تشتمل التركيبة المناعية على الكمية المثلى من المستضدات / مولدات المناعة لتوفير الحماية ضد عدد من الأمراض. تظهر التركيبة مناعية وإستقرار محسّنين. كما يتم الكشف عن عملية لتحضير تركيبة اللقاح.

Hashemite Kingdom of Jordan Ministry of Industry and Trade Directorate of Industrial Property	المملكة الأردنية الهاشمية وزارة الصناعة والتجارة مديرية حماية الملكية الصناعية
(11) Patent No. 4293	(١١) رقم البراءة : **4293**
(21) Appl. No. PCT/JO/2022/2	(٢١) رقم الطلب : **PCT/JO/2022/2**
(22) Filed: 06/01/2022	(٢٢) تاريخ الطلب : ٢٠٢٢/٠١/٠٦
(23) Priority Data:	(٣٠) بيانات الأسبقية:
(31) No. : 62/871,965	(٣١) الرقم: **62/871,965**
(32) Date: 09/07/2019	(٣٢) التاريخ: ٢٠١٩/٠٧/٠٩
(33) Country: United States	(٣٣) الدولة: **امريكا**
(71) Applicant: ELI LILLY AND COMPANY	(٧١) المالكون: **ايلي ليلي اند كومباني**
(72) Inventors: ABURUB, Aktham;ROTHHAAR, Roger, Ryan;VAID, Radhe, Krishan;FRANK, Scott, Alan;COATES, David, Andrew;KERR, Mark, Steven	(٧٢) المخترعون: أبورب ، أكثم؛روثهار ، روجر ، ريان؛فايد ، رادي ، كريشان؛فرانك ، سكوت ، آلان؛كوتس ، ديفيد ، أندرو؛كير ، مارك ، ستيفن
(74) Agent : Saba & Co. Intellectual Property	(٧٤) الوكيل : سابا وشركاهم للملكيه الفكريه
(51) INT. CL. :61KA31444;61PA2506;07DC40106	(٥١) التصنيف الدولي : **61KA31444;61PA2506;07DC40106**
(54) Invention Title: PROCESSES AND INTERMEDIATE FOR THE LARGE-SCALE PREPARATION OF 2,4,6-TRIFLUORO-N-[6-(1-METHYL-PIPERIDINE-4-CARBONYL)-PYRIDIN-2-YL]-BENZAMIDE HEMISUCCINATE, AND PREPARATION OF 2,4,6-TRIFLUORO-N-[6-(1-METHYL-PIPERIDINE-4-CARBONYL)-PYRIDIN-2-YL]-BENZAMIDE ACETATE	(٥٤) عنوان الاختراع: عمليات ومركب وسيط لتحضير واسع النطاق لـ ٢، ٤، ٦-تراي فلورو-N-[٦-(١-ميثيل-بيبريدين-٤-كاربونيل)-بيريدين-٢-يل]-بنزاميد هيمي سكسينات، وتحضير ٢، ٤، ٦-تراي فلورو-N-[٦-(١-ميثيل-بيبريدين-٤-كاربونيل)-بيريدين-٢-يل]-بنزاميد أسيتات
(57) Abstract The embodiments of present invention provide processes and an intermediate for the large-scale preparation of 2,4,6-trifluoro-N-[6-(1-methylpiperidine-4-carbonyl)-2-pyridyl]benzamide hemisuccinate, and formulations and product forms made by these processes. The embodiments of the present invention further provide for the preparation of lasmiditan acetate, 2,4,6-trifluoro-N-[6-(1-methylpiperidine-4-carbonyl)-2-pyridyl]benzamide acetate salt, and/or pharmaceutical compositions thereof, and/or uses of lasmiditan acetate and formulations thereof in subcutaneous drug delivery.	(٥٧) الملخص توفر تجسيدات الاختراع الحالي عمليات ومركب وسيط لتحضير واسع النطاق لـ ٢، ٤، ٦-تراي فلورو-N-[٦-(١-ميثيل بيبريدين-٤-كاربونيل)-٢-بيريديل]بنزاميد هيمي سكسينات، والصيغ وصور المنتج التي يتم تكوينها من خلال هذه العمليات. توفر تجسيدات الاختراع الحالي كذلك تحضير أسيتات لاسميديتان، ملح ٢، ٤، ٦-تراي فلورو-N-[٦-(١-ميثيل بيبريدين-٤-كاربونيل)-٢-بيريديل]بنزاميد أسيتات، و/أو تركيبات صيدلية منه، و/أو استخدامات أسيتات لاسميديتان وصيغ منه في توصيل العقار تحت الجلد.

Hashemite Kingdom of Jordan Ministry of Industry and Trade Directorate of Industrial Property	المملكة الأردنية الهاشمية وزارة الصناعة والتجارة مديرية حماية الملكية الصناعية
(11) Patent No. 4294	(١١) رقم البراءة : **4294**
(21) Appl. No. PCT/JO/2020/30	(٢١) رقم الطلب : **PCT/JO/2020/30**
(22) Filed: 02/12/2020	(٢٢) تاريخ الطلب : ٢٠٢٠/١٢/٠٢
(23) Priority Data:	(٣٠) بيانات الأسبقية:
(31) No. : JP2017-172169	(٣١) الرقم: **JP2017-172169**
(32) Date: 7/7/2017	(٣٢) التاريخ: **7/7/2017**
(33) Country: Japan	(٣٣) الدولة: **يابان**
(71) Applicant: Eisai R&D Management Co., Ltd.	(٧١) المالكون: **ايساي آر آند دي مانجمنت كو.، ال تي دي.**
(72) Inventors: Koji HAGIWARA;Yoshihiko NORIMINE;Yoshiaki OHASHI;Nobuhiro SATO;Yu YOSHIDA;Tamaki HOSHIKAWA;Yoshihisa KOBAYASHI	(٧٢) المخترعون: كوجي هاجيوارا؛يوشيهيكو نوريمين؛يوشياكي أوهاشي؛نوبوهيرو ساتو؛يو يوشيدا؛تاماكي هوشيكاوا؛يوشيهيسا كوباياشي
(74) Agent : Abu-Ghazaleh Intellectual Property	(٧٤) الوكيل : أبو غزاله للملكية الفكرية
(51) INT. CL. : C07D 495/22; A61K 31/551; A61P 25/28	(٥١) التصنيف الدولي : C07D 495/22; A61K 31/551; A61P 25/28
(54) Invention Title: PENTACYCLIC COMPOUND	(٥٤) عنوان الاختراع: مركب خماسي الحلقة
(57) Abstract The present invention provides compounds represented by formulas (I) to (VI) or pharmaceutically acceptable salts thereof: 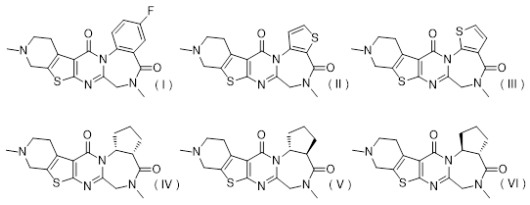	(٥٧) الملخص يتعلق الاختراع الحالي بمركبات ممثلة بالصيغ (I) إلى (VI) أو أملاح مقبولة صيدلانياً منها: 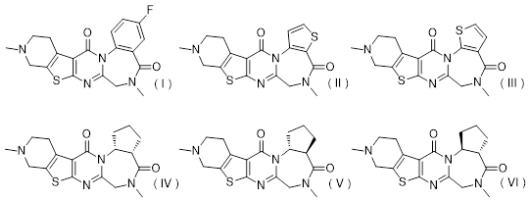

Hashemite Kingdom of Jordan Ministry of Industry and Trade Directorate of Industrial Property	المملكة الأردنية الهاشمية وزارة الصناعة والتجارة مديرية حماية الملكية الصناعية
(11) Patent No. 4295	(١١) رقم البراءة : **4295**
(21) Appl. No. PCT/JO/2021/318	(٢١) رقم الطلب : **PCT/JO/2021/318**
(22) Filed: 29/11/2021	(٢٢) تاريخ الطلب : ٢٠٢١/١١/٢٩
(23) Priority Data:	(٣٠) بيانات الأسبقية:
(31) No. : 62/907,833;62/855,144	(٣١) الرقم: **62/907,833;62/855,144**
(32) Date: 2019-09-30;2019-05-31	(٣٢) التاريخ: **2019-09-30;2019-05-31**
(33) Country: United States;United States	(٣٣) الدولة: **امريكا؛امريكا**
(71) Applicant: Janssen Pharmaceutica N.V.	(٧١) المالكون: **جانسن فارمسيتكا ان. في.**
(72) Inventors: CHAI, Wenying;KRAWCZUK, Paul J.;BARBAY, J. Kent;KREUTTER, Kevin D.;ECCLES, Wendy;PIPPEL, Daniel J.;JONES, William M.;ROVIRA, Alexander R.;LEBSACK, Alec D.;HACK, Michael D.;HERRMANN, Aaron T.;WOLIN, Ronald L.	(٧٢) المخترعون: تشاي ، وينينغ؛كراوتشوك ، بول جيه.؛بارباي ، جيه. كينت؛كريتر ، كيفن دي.؛إيكلس ، ويندي؛بيبيل ، دانيال جيه.؛جونز ، وليام ام.؛روفيرا ، ألكسندر أر.؛ليبساك ، أليك دي.؛هاك ، مايكل دي.؛هيرمان ، آرون تي.؛وولين ، رونالد ال.
(74) Agent : Saba & Co. Intellectual Property	(٧٤) الوكيل : سابا وشركاهم للملكيه الفكريه
(51) INT. CL. :	(٥١) التصنيف الدولي :
(54) Invention Title: SMALL MOLECULE INHIBITORS OF NF-kB INDUCING KINASE	(٥٤) عنوان الاختراع: مثبطات جزيئية صغيرة لكيناز تحفيزNF-κB
(57) Abstract The present invention relates to compounds that inhibit NIK and pharmaceutical compositions comprising such compounds and methods of using the same. These compounds and pharmaceutical compositions are envisaged to be useful for preventing or treating diseases such as cancer (such as B-cell malignancies including leukemias, lymphomas and myeloma), inflammatory disorders, autoimmune disorders, immunodermatologic disorders such as palmoplantar pustulosis and hidradenitis suppurativa, and metabolic disorders such as obesity and diabetes.	(٥٧) الملخص يتعلق الاختراع الحالي بمركبات تثبّط NIK والتركيبات الصيدلانية التي تشتمل على مثل هذه المركبات وطرق استخدامها. من المتصور أن تكون هذه المركبات والتركيبات الصيدلانية مفيدة للوقاية من الأمراض أو علاجها مثل السرطان (مثل أورام الخلايا البائية الخبيثة بما في ذلك ابيضاض الدم والأورام الليمفاوية والورم النقوي) والاضطرابات الالتهابية واضطرابات المناعة الذاتية والاضطرابات الجلدية المناعية مثل تبثر الجلد الراحي الأخمصي والتهاب الغدد العرقية القيحي والاضطرابات الأيضية مثل السمنة والسكري.

Hashemite Kingdom of Jordan Ministry of Industry and Trade Directorate of Industrial Property	المملكة الأردنية الهاشمية وزارة الصناعة والتجارة مديرية حماية الملكية الصناعية
(11) Patent No. 4296	(١١) رقم البراءة : **4296**
(21) Appl. No. PCT/JO/2022/341	(٢١) رقم الطلب : **PCT/JO/2022/341**
(22) Filed: 15/12/2022	(٢٢) تاريخ الطلب : ٢٠٢٢/١٢/١٥
(23) Priority Data:	(٣٠) بيانات الأسبقية:
(31) No. : 20180333.5	(٣١) الرقم: **20180333.5**
(32) Date: 16/06/2020	(٣٢) التاريخ: ٢٠٢٠/٠٦/١٦
(33) Country: European Patent Office (EPO)	(٣٣) الدولة: **المكتب الأوروبي للبراءات(EPO)**
(71) Applicant: PRAYON	(٧١) المالكون: **برايون**
(72) Inventors: SONVEAUX, Marc;HUEBER, Damien	(٧٢) المخترعون: سونفيكس، مارك؛هوبر، داميان
(74) Agent : Saba & Co. Intellectual Property	(٧٤) الوكيل : سابا وشركاهم للملكيه الفكريه
(51) INT. CL. :01DB6102;01BC25234	(٥١) التصنيف الدولي**01DB6102;01BC25234** :
(54) Invention Title: PROCESS FOR PURIFYING A PHOSPHATE CONTAINING ACIDIC SOLUTION COMPRISING IMPURITIES AND APPARATUS FOR APPLYING SAME	(٥٤) عنوان الاختراع: عملية لتنقية محلول حمضي يحتوي على فوسفات يشتمل على شوائب وجهاز لتطبيقها

(57) Abstract

The present invention concerns a process and an apparatus for purifying a phosphate containing acidic solution comprising impurities through a nanofiltration station comprising a number of nanofiltration membrane units, each comprising a retentate side and a permeate side separated by a membrane, the process comprising feeding the phosphate containing acidic solution through an entry line to a first membrane unit of n 2: 1 membrane units arranged in series, wherein a nth permeate flowing out of the nth membrane unit forms a nanofiltered phosphate solution. The gist of the present invention is the provision of at least one permeate recirculation loop, branching off the retentate side of the first membrane unit and closing the loop at the entry line to combine at least one of three permeates with the phosphate containing acidic solution.

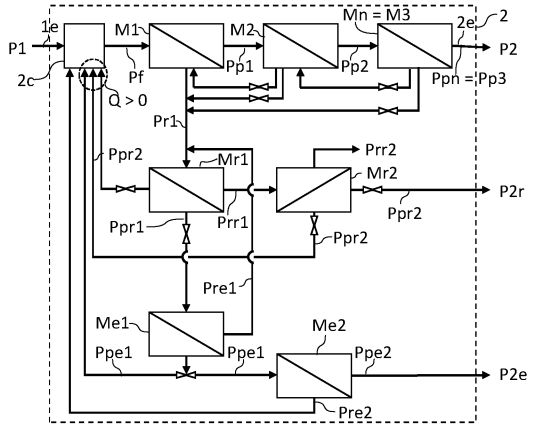

FIG.3(b)

(٥٧) الملخص

يتعلق الاختراع الحالي بعملية وجهاز لتنقية محلول حمضي يحتوي على فوسفات يشتمل على شوائب من خلال محطة ترشيح نانوي تشتمل على عدد من وحدات غشاء الترشيح النانوي، تشتمل كل منها على جانب احتجاز وجانب نافذ مفصولين بواسطة غشاء، تشتمل العملية على تغذية المحلول الحمضي الذي يحتوي على الفوسفات من خلال خط دخول إلى وحدة غشاء أولى من n ٢: ١ وحدات الغشاء المرتبة على التوالي، حيث تُشكّل مادة نافذة n^{th} المتدفقة من وحدة غشاء محلول فوسفات مُرشّح بالنانو n^{th}. وتتمثل فحوى الاختراع الحالي في توفير حلقة إعادة تدوير مادة نافذة واحدة على الأقل، متفرعة من الاحتفاظ لوحدة الغشاء الأولى وتغلق الحلقة عند خط الدخول لدمج واحدة على الأقل من المواد النافذة الثلاثة مع المحلول الحمضي الذي يحتوي على الفوسفات.

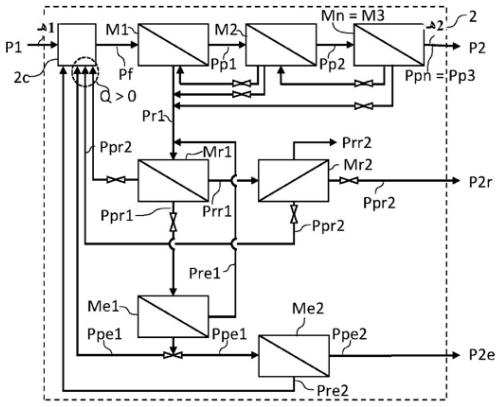

شكل 3ب

Hashemite Kingdom of Jordan Ministry of Industry and Trade Directorate of Industrial Property	المملكة الأردنية الهاشمية وزارة الصناعة والتجارة مديرية حماية الملكية الصناعية
(11) Patent No. 4297	(١١) رقم البراءة : **4297**
(21) Appl. No. 2021/334	(٢١) رقم الطلب : **334/2021**
(22) Filed: 12/15/2021	(٢٢) تاريخ الطلب : ٢٠٢١/١٥/١٢
(23) Priority Data:	(٣٠) بيانات الأسبقية:
(31) No. : 10-2019-0141649	(٣١) الرقم: **10-2019-0141649**
(32) Date: 11/7/2019	(٣٢) التاريخ: **11/7/2019**
(33) Country: Korea	(٣٣) الدولة: **كوريا**
(71) Applicant: LG Chem, Ltd.	(٧١) المالكون: **ال جي جيم، ليمتد**
(72) Inventors: HONG, Ji Ho;AHN, Hye Won;PARK, Hyun Seo;CHOI, Eun Sil;KANG, Seung Wan;PARK, Hee Dong;YEO, Su jin;PARK, Hee Dong	(٧٢) المخترعون: هونغ، جي هو؛اهن، هيي وون؛بارك، هيون سيو؛تشوي، يون سيل؛كانغ، سيونغ وان؛بارك ، هي دونغ؛يوو، سو جين؛بارك ، هي دونغ
(74) Agent : Dima Taan	(٧٤) الوكيل : ديما عبداللطيف الطعان
(51) INT. CL. :07DC20716	(٥١) التصنيف الدولي**07DC20716** :
(54) Invention Title: Melanocortin-4 Receptor Agonists	(٥٤) عنوان الاختراع: ناهضات مستقبلات ميلانوكورتين-٤
(57) Abstract ABSTRACT The present invention relates to a compound exhibiting excellent agonist activity against melanocortin receptors. More specifically, the present invention relates to a compound of Formula 1, a pharmaceutical composition comprising the compound as an active ingredient, and a use thereof, and the compound of the present invention exhibits excellent agonist activity against melacortin-4 receptors and can be particularly useful in preventing or treating obesity, diabetes, inflammation and erectile dysfunction.	(٥٧) الملخص الملخص يتعلق الاختراع الحالي بمركب يظهر نشاط ناهض ممتاز ضد مستقبلات الميلانوكورتين. بشكل أكثر تحديدًا، يتعلق الاختراع الحالي بتركيبة صيدلانية تشتمل على مركب له الصيغة ١ التالية كمُكوّن نشط وكيفية استعمالها، تظهر تركيبة الاختراع الحالي نشاط ناهض ممتاز ضد مستقبلات ميلانوكورتين-٤ ويمكنها أن تكون مفيدة بشكل خاص في الوقاية من أو معالجة السمنة والسكري والالتهابات وضعف الانتصاب (الضعف الجنسي لدى الرجال): [الصيغة ١] حيث ان R1عبارة عن ألكيل يحتوي على من ٢ إلى ٥ ذرات كربون.C2-C5 alkyl

Hashemite Kingdom of Jordan Ministry of Industry and Trade Directorate of Industrial Property	المملكة الأردنية الهاشمية وزارة الصناعة والتجارة مديرية حماية الملكية الصناعية
(11) Patent No. 4298	(١١) رقم البراءة : **4298**
(21) Appl. No. PCT/JO/2022/53	(٢١) رقم الطلب : **PCT/JO/2022/53**
(22) Filed: 03/01/2022	(٢٢) تاريخ الطلب : ٢٠٢٢/٠١/٠٣
(23) Priority Data:	(٣٠) بيانات الأسبقية:
(31) No. : FR2005433;FR2102631	(٣١) الرقم: **FR2005433;FR2102631**
(32) Date: 2020-21-05;2021-16-03	(٣٢) التاريخ: **2020-21-05;2021-16-03**
(33) Country: France;France	(٣٣) الدولة: **فرنسا؛فرنسا**
(71) Applicant: AGENCE FRANCAISE POUR LE DEVELOPPEMENT D'AL ULA	(٧١) المالكون: **اجونسي فرانسيز بور لو ديفيلوبمون دال أولا**
(72) Inventors: BOURGETEAU, Vincent;DODINET, Elizabeth	(٧٢) المخترعون: بورجيتو، فانسو؛دودينه، ايلازبيت
(74) Agent : Abu-Ghazaleh Intellectual Property	(٧٤) الوكيل : أبو غزالة للملكية الفكرية
(51) INT. CL. : A61P 17/00; *A23L 33/105*; *A61K 8/9789*; A61K 36/185; A61Q 19/00	(٥١) التصنيف الدولي : A61P 17/00; *A23L 33/105*; *A61K 8/9789*; A61K 36/185; A61Q 19/00
(54) Invention Title: EXTRACT OF MORINGA PEREGRINA SEED CAKE, METHOD FOR OBTAINING SAME AND USE THEREOF IN COSMETIC OR NUTRICOSMETIC COMPOSITIONS	(٥٤) عنوان الاختراع: خلاصة من عجين بذور Moringa peregrina ، طريقة للحصول عليها واستخدامها في تركيبات تجميلية أو مغذية معززة للجمال
(57) Abstract The invention relates to an extract of Moringa peregrina seed cake predominantly comprising mainly a peptide hydrolyzate and to a process for obtaining the extract. The invention also relates to cosmetic or nutricosmetic compositions comprising said extract and to the use of said compositions for improving the appearance of the skin, mucous membranes or the integuments, for preventing and/or combating dryness of the skin and mucous membranes, for preventing and/or combating the signs of aging and/or photoaging of the skin, for promoting skin bleaching and for promoting slimming.	(٥٧) الملخص يتعلق هذا الاختراع بمستخلص من كعكة بذور المورينجا بيرجرينا، يتكون أساسًا من مُحلل ببتيدي، وبطريقة الحصول عليه. كما يتعلق الاختراع بتركيبات تجميلية أو غذائية تحتوي على هذا المستخلص، وباستخدام هذه التركيبات لتحسين مظهر الجلد والأغشية المخاطية، ومنع جفاف الجلد والأغشية المخاطية ومكافحته، ومنع علامات الشيخوخة و/أو الشيخوخة الضوئية، وتعزيز تبييض البشرة، وتنحيفها.

Hashemite Kingdom of Jordan Ministry of Industry and Trade Directorate of Industrial Property	المملكة الأردنية الهاشمية وزارة الصناعة والتجارة مديرية حماية الملكية الصناعية
(11) Patent No. 4299	(١١) رقم البراءة : **4299**
(21) Appl. No. 2019/11	(٢١) رقم الطلب : **11/2019**
(22) Filed: 01/31/2019	(٢٢) تاريخ الطلب : ٢٠١٩/٣١/٠١
(23) Priority Data:	(٣٠) بيانات الأسبقية:
(31) No. : 15/990141 ;62/625182 ;62/639211	(٣١) الرقم: **62/639211 ;62/625182 ;15/990141**
(32) Date: 2018-05-25;2018-02-01;2018-03-06	(٣٢) التاريخ: **2018-05-25;2018-02-01;2018-03-06**
(33) Country: United States;United States;United States	(٣٣) الدولة: **امريكا؛امريكا؛امريكا**
(71) Applicant: Crystal Lagoons Technologies, Inc.	(٧١) المالكون: **كريستال لاجونس تكنولوجيز،إنك.**
(72) Inventors: FISCHMANN TORRES, Fernando, Benjamin	(٧٢) المخترعون: فيرناندو بينجامين فيشمان توريس
(74) Agent : Baianat Intellectual Property	(٧٤) الوكيل : بيانات للملكية الفكرية
(51) INT. CL. :	(٥١) التصنيف الدولي :
(54) Invention Title: A PUBLICLY ACCESSIBLE URBAN BEACH ENTERTAINMENT COMPLEX FOR BRINGING THE BEACH LIFE TO THE CITIES WITH A CENTERPIECE MAN-MADE TROPICAL-STYLE LAGOON, AND METHOD FOR PROVIDING EFFICIENT UTILIZATION OF LIMITED USE LAND IN URBAN LOCATIONS	(٥٤) عنوان الاختراع: مجمع ترفيهي حضري على الشاطئ يمكن الوصول إليه من قبل العامة لجلب نمط الحياة الشاطئية الى المدن يتضمن بحيرة مركزية اصطناعية من النوع الاستوائي وطريقة للاستفادة الفعالة من الأراضي محدودة الاستخدام في المواقع الحضرية
(57) Abstract A publicly accessible urban beach entertainment complex is disclosed, with a man-made tropical, pristine-clear lagoon as the centerpiece of the complex, with surrounding entertainment, educational, sports, and commercial facilities, the complex having controlled public access and providing the look and feel of a tropical beach with clear waters and sandy beaches. In addition a method for efficiently utilizing facilities and land that are vacant, underutilized, have limited uses, or that are contiguous to or nearby recreational, educational, sports, or commercial venues is disclosed. The method providing a publicly accessible urban beach entertainment complex with a centerpiece man-made tropical-style pristine-clear lagoon. The method allows for generating revenue and increasing efficiency by pairing vacant sites, underutilized sites, limited use land, or sites that are contiguous to entertainment, educational, sports, and/or commercial venues with urban beach entertainment complexes. The complex preferably has a controlled public access, thereby allowing entrance upon payment of a fee.	(٥٧) الملخص يكشف هذا الاختراع عن مجمع ترفيهي حضري على الشاطئ يمكن الوصول إليه من قبل العامة، يشتمل على بحيرة اصطناعية استوائية نقية وصافية في مركز المجمع ويحيط بها مرافق للترفيه، التعليم، الرياضة ومرافق تجارية، ويزود المجمع مدخلاً مراقباً للعامة ويوفر منظراً وإحساساً مشابهين للشواطئ الاستوائية ذات المياه الصافية والشواطئ الرملية. وبالإضافة إلى ذلك، يكشف هذا الاختراع عن طريقة للاستخدام الفعال للمرافق والأراضي الشاغرة، غير المستغلة بالكامل أو التي لها استخدامات محدودة أو تلك المتاخمة أو المجاورة للأماكن الترفيهية، التعليمية، الرياضية أو التجارية. وتزود هذه الطريقة مجمع ترفيهي حضري على الشاطئ يمكن الوصول إليه من قبل العامة مع بحيرة مركزية اصطناعية نقية وصافية من النوع الاستوائي. وتسمح الطريقة بتوليد الإيرادات وزيادة الكفاءة عن طريق مزاوجة المواقع الشاغرة، المواقع غير المستغلة بالكامل، الأراضي محدودة الاستخدام، أو المواقع المتاخمة للأماكن للترفيهة، التعليمية، الرياضية، و/أو التجارية مع المجمعات الترفيهية الحضرية على الشاطئ. ويفضل أن يكون للمجمع مدخل مراقب للعامة يسمح بالدخول بعد دفع الرسوم.

Hashemite Kingdom of Jordan Ministry of Industry and Trade Directorate of Industrial Property	المملكة الأردنية الهاشمية وزارة الصناعة والتجارة مديرية حماية الملكية الصناعية
(11) Patent No. 4300	(١١) رقم البراءة : **4300**
(21) Appl. No. 2019/12	(٢١) رقم الطلب : **12/2019**
(22) Filed: 01/31/2019	(٢٢) تاريخ الطلب : ٢٠١٩/٣١/٠١
(23) Priority Data:	(٣٠) بيانات الأسبقية:
(31) No. : 62/639211;15/990314;62/625,190	(٣١) الرقم: **62/639211;15/990314;62/625,190**
(32) Date: 2018-03-06;2018-05-25;2018-02-01	(٣٢) التاريخ: **2018-03-06;2018-05-25;2018-02-01**
(33) Country: United States;United States;United States	(٣٣) الدولة: **امريكا؛امريكا؛امريكا**
(71) Applicant: Crystal Lagoons Technologies, Inc.	(٧١) المالكون: **كريستال لاجونس تكنولوجيز،إنك.**
(72) Inventors: FISCHMANN TORRES, Fernando, Benjamin	(٧٢) المخترعون: فيرناندو بينجامين فيشمان توريس
(74) Agent : Baianat Intellectual Property	(٧٤) الوكيل : بيانات للملكية الفكرية
(51) INT. CL. :	(٥١) التصنيف الدولي :
(54) Invention Title: A PUBLICLY ACCESSIBLE URBAN BEACH ENTERTAINMENT COMPLEX FOR BRINGING THE BEACH LIFE TO THE CITIES INCLUDING A SURF FEATURE WITH A CENTERPIECE MAN-MADE TROPICAL-STYLE LAGOON AND METHOD FOR PROVIDING EFFICIENT UTILIZATION OF LIMITED USE LAND IN URBAN LOCATIONS	(٥٤) عنوان الاختراع: مجمع ترفيهي حضري على الشاطئ يمكن الوصول إليه من قبل العامة لجلب نمط الحياة الشاطئية الى المدن يتضمن سمة ركوب الأمواج مع بحيرة مركزية اصطناعية من النوع الاستوائي وطريقة للاستفادة الفعالة من الأراضي محدودة الاستخدام في المواقع الحضرية
(57) Abstract A publicly accessible urban beach entertainment complex is disclosed, with a man-made tropical, pristine-clear lagoon as the centerpiece of the complex. The lagoon includes a surf feature and surrounding the lagoon are entertainment, educational, sports, and commercial facilities. The complex has a controlled public access and provides the look and feel of a tropical beach with clear waters and sandy beaches. In addition a method for efficiently utilizing facilities and land that are vacant, underutilized, have limited uses, or that are contiguous to or nearby recreational, educational, sports, or commercial venues is disclosed. The method providing a publicly accessible urban beach entertainment complex with a centerpiece man-made tropical-style pristine-clear lagoon having a surf feature. The method allows for generating revenue and increasing efficiency by pairing vacant sites, underutilized sites, limited use land, or sites that are contiguous to entertainment, educational, sports, and/or commercial venues with urban beach entertainment complexes. The complex preferably has a controlled public access, thereby allowing entrance upon payment of a fee.	(٥٧) الملخص يكشف هذا الاختراع عن مجمع ترفيهي حضري على الشاطئ يمكن الوصول إليه من قبل العامة، يشتمل على بحيرة اصطناعية استوائية نقية وصافية في مركز المجمع. وتتضمن البحيرة سمة ركوب الأمواج ويحيط بها مرافق للترفيه، التعليم، الرياضة ومرافق تجارية. ويزود المجمع مدخلاً مراقباً للعامة ويوفر المجمع منظراً وإحساساً مشابهين للشواطئ الاستوائية ذات المياه الصافية والشواطئ الرملية. وبالإضافة إلى ذلك، يكشف هذا الاختراع عن طريقة للاستخدام الفعال للمرافق والأراضي الشاغرة، غير المستغلة بالكامل أو التي لها استخدامات محدودة أو تلك المتاخمة أو المجاورة للأماكن الترفيهية، التعليمية، الرياضية أو التجارية. وتزود هذه الطريقة مجمع ترفيهي حضري على الشاطئ يمكن الوصول إليه من قبل العامة مع بحيرة مركزية اصطناعية نقية وصافية من النوع الاستوائي تتضمن سمة ركوب الأمواج. وتسمح الطريقة بتوليد الإيرادات وزيادة الكفاءة عن طريق مزاوجة المواقع الشاغرة، المواقع غير المستغلة بالكامل، الأراضي محدودة الاستخدام ، أو المواقع المتاخمة للأماكن للترفيهة، التعليمية، الرياضية، و/أو التجارية مع المجمعات الترفيهية الحضرية على الشاطئ. ويفضل أن يكون للمجمع مدخل مراقب للعامة يسمح بالدخول بعد دفع الرسوم.

Hashemite Kingdom of Jordan Ministry of Industry and Trade Directorate of Industrial Property	المملكة الأردنية الهاشمية وزارة الصناعة والتجارة مديرية حماية الملكية الصناعية
(11) Patent No. 4301	(١١) رقم البراءة : **4301**
(21) Appl. No. PCT/JO/2022/32	(٢١) رقم الطلب : **PCT/JO/2022/32**
(22) Filed: 02/08/2022	(٢٢) تاريخ الطلب : ٢٠٢٢/٠٨/٠٢
(23) Priority Data:	(٣٠) بيانات الأسبقية:
(31) No. : FR2102686;FR2005429	(٣١) الرقم: **FR2102686;FR2005429**
(32) Date: 2021-17-03;2020-21-05	(٣٢) التاريخ: **2021-17-03;2020-21-05**
(33) Country: France;France	(٣٣) الدولة: **فرنسا؛فرنسا**
(71) Applicant: AGENCE FRANCAISE POUR LE DEVELOPPEMENT D'AL ULA	(٧١) المالكون: **اجونسي فرانسيز بور لو ديفيلوبمون دال أولا**
(72) Inventors: BOURGETEAU, Vincent;DODINET, Elizabeth	(٧٢) المخترعون: بورجيتو، فانسو؛دودينه، ايلازبيت
(74) Agent : Abu-Ghazaleh Intellectual Property	(٧٤) الوكيل : أبو غزالة للملكية الفكرية
(51) INT. CL. : A61P 17/00; A61K 36/185; A61Q 19/00	(٥١) التصنيف الدولي : A61P 17/00; A61K 36/185; A61Q 19/00
(54) Invention Title: MORINGA PEREGRINA SEED EXTRACT RICH IN 2,5-DIFORMYLFURAN, PROCESS FOR OBTAINING SAME AND USE THEREOF IN COSMETIC COMPOSITIONS	(٥٤) عنوان الاختراع: خلاصة بذور المورينجا غنية بـ٢، ٥-داي فورميل فيوران، وعملية للحصول عليها واستخدامها في تركيبات تجميلية
(57) Abstract The invention relates to an extract of Moringa peregrina seeds rich in the compound 2,5-diformylfuran, more specifically an extract of the cake of said seeds, and to a process for extracting the extract. The invention also relates to cosmetic or nutricosmetic compositions comprising said extract and to the use of said compositions for improving the appearance of the skin, mucous membranes or the integuments, for relaxing, soothing and destressing the skin and for preventing and/or combating the signs of aging and/or photoaging of the skin, and for preventing age spots.	(٥٧) الملخص يتعلق الاختراع الحالي بخلاصة بذور المورينجا (*Moringa peregrina*) التي تكون غنية بالمركب ٢، ٥-داي فورميل فيوران، وعلى وجه الخصوص، يتعلق بخلاصة من عجين البذور المذكورة، وبعملية لاستخلاص الخلاصة. كما يتعلق الاختراع بتركيبات تجميلية أو مغذية معززة للجمال تتضمن الخلاصة المذكورة ويتعلق باستخدام التركيبات المذكورة لتحسين مظهر البشرة، أو الأغشية المخاطية أو أنسجة الجلد من أجل تنعيم وإزالة علامات الإجهاد بالبشرة وللوقاية من علامات التقدم في العمر ومحاربتها أو أي منهما وكذلك شيخوخة الجلد المبكرة نتيجة التعرض لأشعة الشمس أو أي منهم، وللوقاية من البقع بالبشرة الناتجة عن التقدم بالعمر.

Hashemite Kingdom of Jordan Ministry of Industry and Trade Directorate of Industrial Property	المملكة الأردنية الهاشمية وزارة الصناعة والتجارة مديرية حماية الملكية الصناعية
(11) Patent No. 4302	(١١) رقم البراءة : **4302**
(21) Appl. No. 2022/9	(٢١) رقم الطلب : **9/2022**
(22) Filed: 01/16/2022	(٢٢) تاريخ الطلب : ٢٠٢٢/١٦/٠١
(23) Priority Data:	(٣٠) بيانات الأسبقية:
(31) No. : PCT/JO2021/050001	(٣١) الرقم: **PCT/JO2021/050001**
(32) Date: 1/17/2021	(٣٢) التاريخ: **1/17/2021**
(33) Country: International Bureau of the World Intellectual Property Organization (WIPO)	(٣٣) الدولة: المنظمة العالمية للملكية الفكرية
(71) Applicant: MUHSEN HUSSEIN MAHMOUD ABU HAIFA	(٧١) المالكون: محسن حسين محمود ابو هيفا
(72) Inventors: Muhsen Hussein Mahmoud Abu Haifa	(٧٢) المخترعون: محسن حسين محمود ابو هيفا
(74) Agent : The Intellectual Property Commercialization Office/ Royal Scientific Society	(٧٤) الوكيل : مكتب تتجير الملكية الفكرية/ الجمعية العلمية الملكية
(51) INT. CL. :	(٥١) التصنيف الدولي :
(54) Invention Title: A PERSSURIZED PORTABLE CONTAINER	(٥٤) عنوان الاختراع: وعاء مضغوط قابل للحمل
(57) Abstract The present disclosure provides a pressurized portable container comprising a housing (1) having an upper edge (10) and a lower edge (11); a bellow (2) having an upper end (20) and a lower end (21) the bellow is enclosed within the housing (1) and is configured to enclose a fluid; a space gap (3) defined between the housing (1) and the bellow (2); a first locking mechanism (4); a second locking mechanism (5), wherein the first locking mechanism (4) and the second locking mechanism (5) are configured to connect the bellow (2) to the housing (1); an air valve (6) in fluid connection with the space gap (3); a float (8); and an ozone injector (9) in fluid connection with the bellow (2).	(٥٧) الملخص يقدم الكشف الحالي وعاء مضغوط قابل للحمل يشتمل على غلاف (١) له حافة علوية (١٠) وحافة سفلية (١١) ؛ وقربة (٢) لها نهاية علوية (٢٠) ونهاية سفلية (٢١) بحيث تكون القربة محاطة بالغلاف (١) ويتم تصميمها لاحتواء مادة مائعة؛ وفراغ (٣) بين الغلاف (١) والقربة (٢)؛ وآلية إغلاق أولى (٤)؛ وآلية إغلاق ثانية (٥)، بحيث يتم تصميم آلية الإغلاق الأولى (٤) وآلية الإغلاق الثانية (٥) لتوصيل القربة (٢) بالغلاف (١)؛ وصمام هواء (٦) يكون على اتصال بالفراغ (٣)؛ وعوامة (٨)؛ وحاقن أوزون (٩) يكون على اتصال بالقربة.(2)

Hashemite Kingdom of Jordan Ministry of Industry and Trade Directorate of Industrial Property	المملكة الأردنية الهاشمية وزارة الصناعة والتجارة مديرية حماية الملكية الصناعية
(11) Patent No. 4303	(١١) رقم البراءة : **4303**
(21) Appl. No. PCT/JO/2022/320	(٢١) رقم الطلب : **PCT/JO/2022/320**
(22) Filed: 24/11/2022	(٢٢) تاريخ الطلب : ٢٠٢٢/١١/٢٤
(23) Priority Data:	(٣٠) بيانات الأسبقية:
(31) No. : 63/029,962;63/039,686	(٣١) الرقم: **63/029,962;63/039,686**
(32) Date: 2020-05-26;2020-06-16	(٣٢) التاريخ: **2020-05-26;2020-06-16**
(33) Country: United States;United States	(٣٣) الدولة: **امريكا؛امريكا**
(71) Applicant: BOEHRINGER INGELHEIM INTERNATIONAL GMBH	(٧١) المالكون: **بويهرنجر انجيلهايم انترناشيونال جي ام بي اتش**
(72) Inventors: BLAIR, David, A.; GARAFFA, Nicole, K.; GUPTA, Pankaj; GUPTA, Priyanka; HAN, Fei; KARLAK, Aaron, Timothy; LIU, Dongmei; LORENZ, Ivo; MBOW, Mouhamadou Lamine; MORENO-GARCIA, Miguel, E.; MOZDZIERZ, Joseph, A.; RALPH, Kerry, L., M.; SHAABAN, Abdulsalam; WHITE, Della, M.; WU, Helen, Haixia; YANG, Guangwei	(٧٢) المخترعون: بلير ، ديفيد ، أيه.؛ غرافا ، نيكول ، كيه.؛ جوبتا ، بانكاج؛ جوبتا ، بريانكا؛ هان ، فاي؛ كارلاك ، ارون ، تيموثي؛ ليو ، دونغمي؛ لورينز ، إيفو؛ مبو ، محمدو لاماين؛ مورينو - غارسيا ، ميغيل ، إي.؛ موزدزيرز ، جوزيف ، أيه.؛ رالف ، كيري ، إل. ، إم.؛ شعبان، عبد السلام؛ وايت ، ديلا ، ام.؛ وو ، هيلين ، هايكسيا؛ يانغ ، غوانواي
(74) Agent : Saba & Co. Intellectual Property	(٧٤) الوكيل : سابا وشركاهم للملكيه الفكريه
(51) INT. CL. :07KC1628;61KA39395;61PA3706	(٥١) التصنيف الدولي : **07KC1628;61KA39395;61PA3706**
(54) Invention Title: ANTI-PD-1 ANTIBODIES	(٥٤) عنوان الاختراع: أجسام مضادة لـ PD-1
(57) Abstract The present invention relates to new anti-PD-1 (Programmed cell death 1) antibodies and antigen-binding fragments thereof for therapeutic and diagnostic methods and compositions using them.	(٥٧) الملخص يتعلق الاختراع الحالي بأجسام مضادة لـ PD-1 (موت الخلايا المبرمج ١) جديدة وشظايا الارتباط بمولد الضد منها لطرق علاجية وتشخيصية وتركيبات تستخدمها.

Hashemite Kingdom of Jordan Ministry of Industry and Trade Directorate of Industrial Property	المملكة الأردنية الهاشمية وزارة الصناعة والتجارة مديرية حماية الملكية الصناعية
(11) Patent No. 4304	(١١) رقم البراءة : **4304**
(21) Appl. No. PCT/JO/2022/5	(٢١) رقم الطلب : **PCT/JO/2022/5**
(22) Filed: 13/01/2022	(٢٢) تاريخ الطلب : ٢٠٢٢/٠١/١٣
(23) Priority Data:	(٣٠) بيانات الأسبقية:
(31) No. : 62/875,391;62/879,295	(٣١) الرقم: **62/875,391;62/879,295**
(32) Date: 2019-07-17;2019-07-26	(٣٢) التاريخ: **2019-07-17;2019-07-26**
(33) Country: United States;United States	(٣٣) الدولة: **امريكا؛امريكا**
(71) Applicant: L3vel, LLC	(٧١) المالكون: **ال ٣ في اي ال، ال ال سي**
(72) Inventors: ROSS, Kevin;NAIM, Muhammad Ahsan	(٧٢) المخترعون: روس ، كيفن؛نعيم ، محمد احسن
(74) Agent : Saba & Co. Intellectual Property	(٧٤) الوكيل : سابا وشركاهم للملكيه الفكريه
(51) INT. CL. :04WH8800;04WH8422;04BH354	(٥١) التصنيف الدولي : **04WH8800;04WH8422;04BH354**
(54) Invention Title: SYSTEMS AND METHODS FOR DESIGNING AND POWERING WIRELESS COMMUNICATION MESH NETWORK NODES	(٥٤) عنوان الاختراع: أنظمة وطرق لتصميم وتشغيل الطاقة لعقد شبكة اتصالات لاسلكية تشابكية
(57) Abstract Disclosed herein are systems and methods related to wireless communication mesh network design, installation, and deployment. In one aspect, a wireless communication node may be located at a building to include one or more antenna mounts, one or more wireless communication radios mounted on the one or more antenna mounts, and a portable power supply coupled to each of the one or more wireless communication radios via a respective cable, where the portable power supply is configured to provide power to each of the one or more wireless communication radios. In another aspect, a wireless communication node located at a building may include a coaxial interface coupled to a power supply installed at the building via a pre-existing cable for a satellite dish, where the coaxial interface may receive power from the power supply via the pre-existing cable and supply the received power to one or more wireless communication radios	(٥٧) الملخص يتعلق الاختراع الحالي بـــأنظمة وطرق متعلقة بتصميم، تركيب، ونشر شبكة اتصالات لاسلكية تشابكية. في أحد الجوانب، قد توجد عقدة اتصـال لاسلكي في مبنى وتتضمن واحد أو أكثر من حوامل هوائي، واحد أو أكثر من أجهزة الراديو للاتصـــال اللاســلكي المركبة على واحد أو أكثر من حوامل الهوائي، ومصـــدر طاقة محمول مقترن بكل واحد أو أكثر من أجهزة الاتصـال اللاسـلكي عبر كابل خاص، حيث يتم تكوين مصـدر الطاقة المحمول لتوفير الطاقة لكل واحد أو أكثر من أجهزة الراديو للاتصـال اللاسـلكي. في جانب آخر، قد تشـتمل عقدة الاتصـال اللاسـلكي الموجودة في المبنى على واجهة متحدة المحور مقترنة بمصـدر طاقة مثبت في المبنى عبر كابل موجود مســبقًا لطبق قمر صـــناعي، حيث قد تســتقبل الواجهة متحدة المحور الطاقة من مصـــدر الطاقة عبر الكابل الموجود مســبقًا وتزود الطاقة التي تم اســتقبالها لواحد أو أكثر من أجهزة الراديو للاتصال اللاسلكي.

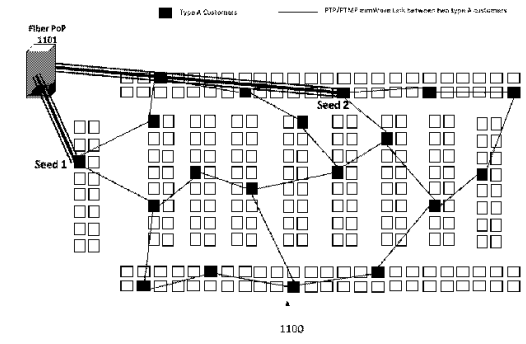

FIG. 11

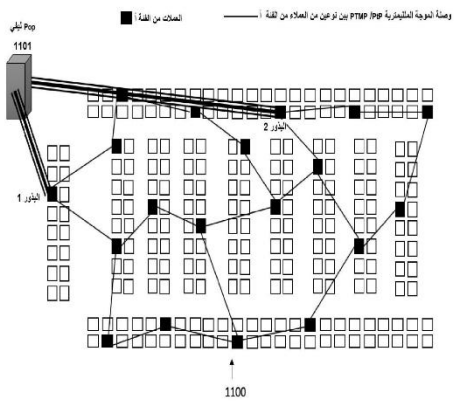

شكل 11

Hashemite Kingdom of Jordan Ministry of Industry and Trade Directorate of Industrial Property	المملكة الأردنية الهاشمية وزارة الصناعة والتجارة مديرية حماية الملكية الصناعية
(11) Patent No. 4305	(١١) رقم البراءة : **4305**
(21) Appl. No. PCT/JO/2022/225	(٢١) رقم الطلب : **PCT/JO/2022/225**
(22) Filed: **18**/09/2022	(٢٢) تاريخ الطلب : ٢٠٢٢/٠٩/١٨
(23) Priority Data:	(٣٠) بيانات الأسبقية:
(31) No. : 62/616,733;62/540,692	(٣١) الرقم: **62/616,733;62/540,692**
(32) Date: 2018-01-12;2017-08-03	(٣٢) التاريخ: **2018-01-12;2017-08-03**
(33) Country: United States;United States	(٣٣) الدولة: **امريكا؛امريكا**
(71) Applicant: Amgen Inc.	(٧١) المالكون: **أمجين انك.**
(72) Inventors: AGRAWAL, Neeraj, Jagdish;BATES, Daren;TAKENAKA, Shunseke;ALI, Khaled, M.K.Z.;FOLTZ, Ian;KANNAN, Gunasekaran;MOCK, Marissa;WANG, Zhulun	(٧٢) المخترعون: أغراوال ، نيراج ، جاغديش؛باتيس، دارن؛تاكيناكا ، شونسكي؛علي ، خالد ، إم. كي. زد.؛فولتز ، إيان؛كانان ، جوناسكاران؛موك ، ماريسا؛وانغ، زولون
(74) Agent : Saba & Co. Intellectual Property	(٧٤) الوكيل : سابا وشركاهم للملكيه الفكريه
(51) INT. CL. :07KC1454;61KA4760;61KA4754	(٥١) التصنيف الدولي : **07KC1454;61KA4760;61KA4754**
(54) Invention Title: INTERLEUKIN-21 MUTEINS AND METHODS OF TREATMENT	(٥٤) عنوان الاختراع: ميوتينات إنترليوكين-٢١ وطرق العلاج
(57) Abstract Provided herein are IL-21 muteins and fusion proteins comprising the same for use in methods of treating a disease. Related conjugates, nucleic acids, vectors, host cells, pharmaceutical compositions and kits are also provided herein. Methods of making the IL-21 muteins and fusion proteins comprising the same, as well as methods of treating a subject in need thereof, are provided by the present disclosure. Further provided are PD-1 antigen-binding proteins.	(٥٧) الملخص يوفر الاختراع الحالي ميوتينات IL-21 وبروتينات دمج تشتمل على ذلك للاستخدام في طرق لعلاج مرض. يتم توفير المترافقات، الأحماض النووية، النواقل، الخلايا العائلة، التركيبات الصيدلية والأطقم ذات الصلة هنا أيضًا. يتم توفير طرق عمل ميوتينات IL-21 وبروتينات الدمج التي تشتمل على ذلك، بالإضافة إلى طرق علاج خاضع للعلاج بحاجة لذلك، من خلال الكشف الحالي. يتم كذلك توفير بروتينات تربط مولد ضد PD-1.

Hashemite Kingdom of Jordan Ministry of Industry and Trade Directorate of Industrial Property	المملكة الأردنية الهاشمية وزارة الصناعة والتجارة مديرية حماية الملكية الصناعية
(11) Patent No. 4306	(١١) رقم البراءة : **4306**
(21) Appl. No. PCT/JO/2022/333	(٢١) رقم الطلب : **PCT/JO/2022/333**
(22) Filed: 08/12/2022	(٢٢) تاريخ الطلب : ٢٠٢٢/١٢/٠٨
(23) Priority Data:	(٣٠) بيانات الأسبقية:
(31) No. : 10-2020-0071909	(٣١) الرقم: **10-2020-0071909**
(32) Date: 12/06/2020	(٣٢) التاريخ: ٢٠٢٠/٠٦/١٢
(33) Country: Korea	(٣٣) الدولة: **كوريا**
(71) Applicant: HK INNO.N CORPORATION	(٧١) المالكون: **اتش كيه اينو. ان كوربوريشن**
(72) Inventors: PARK, I Seul;CHEON, Jae Hee;SON, Mi Jeong;KIM, Eun Ji;KIM, Bong Tae;KIM, Dongkyu;KIM, Seung Won;HAN, Jae Yong	(٧٢) المخترعون: بارك، آي سيول؛تشون، جاي هي؛سون، مي جيونغ؛كيم، ايون جي؛كيم، بونغ-تاي؛كيم، دونغكيو؛كيم، سيونغ وون؛هان ، جاي يونغ
(74) Agent : Saba & Co. Intellectual Property	(٧٤) الوكيل : سابا وشركاهم للملكيه الفكريه
(51) INT. CL. :61KA314184;61PA100;61PA2900	(٥١) التصنيف الدولي : **61KA314184;61PA100;61PA2900**
(54) Invention Title: PHARMACEUTICAL COMPOSITION COMPRISING BENZIMIDAZOLE DERIVATIVE COMPOUND	(٥٤) عنوان الاختراع: تركيبة صيدلانية تشتمل على مركب مشتق من بنزيميدازول
(57) Abstract The present invention provides a pharmaceutical composition for preventing or treating colitis comprising tegoprazan, which is a benzimidazole derivative compound, as an effective ingredient. 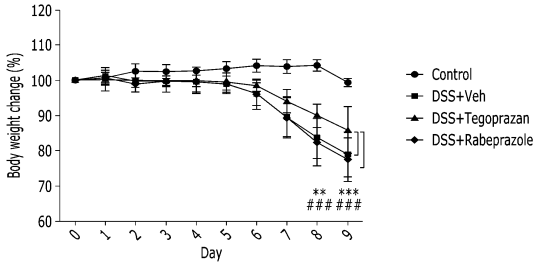 	**(٥٧) الملخص** **يوفر الاختراع الحالي تركيبة صيدلانية للوقاية من التهاب القولون أو علاجه، تشتمل على تيغوبرازان، وهو عبارة عن مركب مشتق من بنزيميدازول، كمكون فعال.** 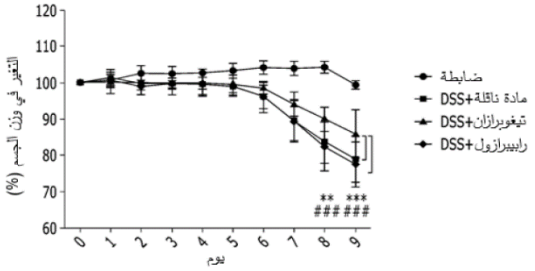

Hashemite Kingdom of Jordan Ministry of Industry and Trade Directorate of Industrial Property	المملكة الأردنية الهاشمية وزارة الصناعة والتجارة مديرية حماية الملكية الصناعية
(11) Patent No. 4307	(١١) رقم البراءة : **4307**
(21) Appl. No. PCT/JO/2023/120	(٢١) رقم الطلب : **PCT/JO/2023/120**
(22) Filed: 30/05/2023	(٢٢) تاريخ الطلب : ٢٠٢٣/٠٥/٣٠
(23) Priority Data:	(٣٠) بيانات الأسبقية:
(31) No. : FR2012532	(٣١) الرقم: **FR2012532**
(32) Date: 02/12/2020	(٣٢) التاريخ: ٢٠٢٠/١٢/٠٢
(33) Country: France	(٣٣) الدولة: **فرنسا**
(71) Applicant: PRODUITS DENTAIRES PIERRE ROLLAND	(٧١) المالكون: **برودويتس دينتايرز بيير رولاند**
(72) Inventors: LANDRODIE, Marine;MAURAT, Vincent	(٧٢) المخترعون: لاندرودي ، مارين؛مورات ، فنسنت
(74) Agent : Saba & Co. Intellectual Property	(٧٤) الوكيل : سابا وشركاهم للملكيه الفكريه
(51) INT. CL. :61PA2900;61KA6858;61CA550;61PA102; 61PA1908;61PA3112;61PA3104	(٥١) التصنيف الدولي : **61PA2900;61KA6858;61CA550;61PA102;61PA1908;61PA3112;61PA3104**
(54) Invention Title: DENTAL PRODUCT FOR FORMING AN ENDODONTIC CEMENT	(٥٤) عنوان الاختراع: منتج علاج الأسنان لتشكيل التدعيم الداخلي
(57) Abstract The present invention relates to a dental product for forming a hydroxyapatite-based endodontic cement in the presence of moisture, the cement formed being suitable for a simple retreatment operation with the ultrasonic tip. [Fig. 2] 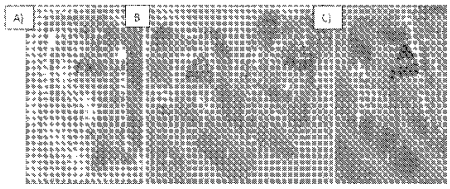 	(٥٧) الملخص يتعلق الاختراع الحالي بمنتج أسنان لتدعيم الجزء الداخلي بالأسنان يعتمد على هيدروكسيباتيت في وجود رطوبة، ويكون الاسمنت المتشكل مناسبًا لعملية إعادة تصميم الجزء الطرفي بالموجات فوق الصوتية البسيطة. 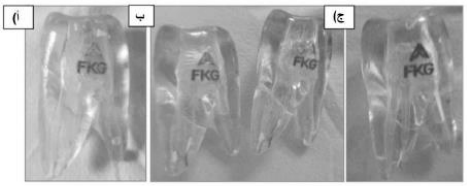 شكل 2

Hashemite Kingdom of Jordan Ministry of Industry and Trade Directorate of Industrial Property	المملكة الأردنية الهاشمية وزارة الصناعة والتجارة مديرية حماية الملكية الصناعية
(11) Patent No. 4308	(١١) رقم البراءة : **4308**
(21) Appl. No. PCT/JO/2024/115	(٢١) رقم الطلب : **PCT/JO/2024/115**
(22) Filed: 21/05/2024	(٢٢) تاريخ الطلب : ٢٠٢٤/٠٥/٢١
(23) Priority Data:	(٣٠) بيانات الأسبقية:
(31) No. : 62/492,056	(٣١) الرقم: **62/492,056**
(32) Date: 28/04/2017	(٣٢) التاريخ: ٢٠١٧/٠٤/٢٨
(33) Country: United States	(٣٣) الدولة: **امريكا**
(71) Applicant: AMGEN INC.	(٧١) المالكون: **أمجين إنك.**
(72) Inventors: GHATTYVENKATAKRISHNA, Pavan, K.;GU, Jian, Hua;GOSS, Monica, Michelle;FALLON, Jaymille;WONG, Lyanne, M.;BRYCH, Stephen, Robert	(٧٢) المخترعون: غاتيفينكاتاكريشنا ، بافان ، كي.؛غو ، جيان ، هوا؛غوس ، مونيكا ، ميشيل؛فالون ، جايميل؛وونغ ، ليان ، ام.؛بريش ، ستيفن ، روبرت
(74) Agent : Saba & Co. Intellectual Property	(٧٤) الوكيل : سابا وشركاهم للملكيه الفكريه
(51) INT. CL. :07KC1628;61KA39395	(٥١) التصنيف الدولي**07KC1628;61KA39395** :
(54) Invention Title: FORMULATIONS OF HUMAN ANTI-RANKL ANTIBODIES, AND METHODS OF USING THE SAME	(٥٤) عنوان الاختراع: صيغ أجسام مضادة لـ RANKL بشري، وطرق لاستخدامها
(57) Abstract Disclosed herein are aqueous pharmaceutical formulations comprising denosumab or another human anti-RANKL monoclonal antibody or portion thereof, and characteristics of pH, buffer systems, and amino acid aggregation inhibitors. Also disclosed are presentation of the formulation for use, e.g. in a single-use vial, single-use syringe, or glass container, methods of using the formulations and articles for preventing or treating diseases, and related kits.	(٥٧) الملخص يتعلق الاختراع الحالي بالكشف عن صيغ صيدلية مائية تشتمل على دينوسوماب أو جسم مضاد أحادي النسيلة مضاد لـ RANKL بشري آخر أو جزء منه، ولها خصائص رقم هيدروجيني (pH)، أنظمة محاليل منظِّمة، ومثبطات تراكم أحماض أمينية. ويتعلق الاختراع أيضًا بالكشف عن شكل الصيغة لاستخدامها، على سبيل المثال في قنينة تُستخدم مرةً واحدة، أو محقنة تُستخدم مرةً واحدة، أو حاوية زجاجية، كما يتعلق بطرق لاستخدام الصيغ والمنتجات للوقاية من أو علاج أمراض، وبأطقم ذات صلة.

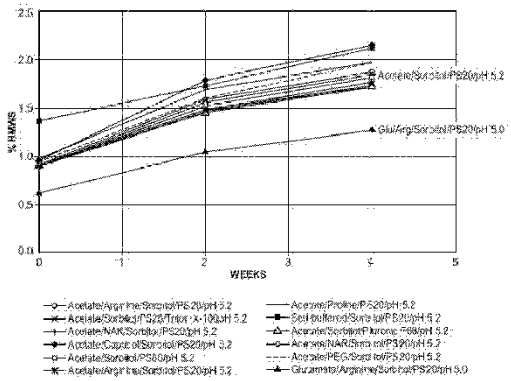

FIGURE 1

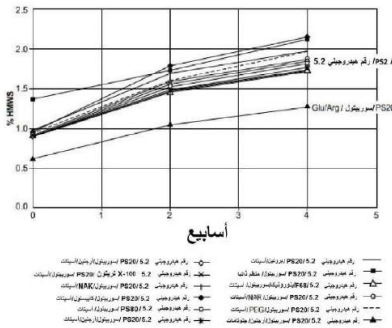

شكل 1

Hashemite Kingdom of Jordan Ministry of Industry and Trade Directorate of Industrial Property	المملكة الأردنية الهاشمية وزارة الصناعة والتجارة مديرية حماية الملكية الصناعية
(11) Patent No. 4309	(١١) رقم البراءة : **4309**
(21) Appl. No. 2019/83	(٢١) رقم الطلب : **83/2019**
(22) Filed: 04/16/2019	(٢٢) تاريخ الطلب : ٢٠١٩/١٦/٠٤
(23) Priority Data:	(٣٠) بيانات الأسبقية:
(31) No. : US61/058,861;US61/175,736;US61/164,364;US61/058,919	(٣١) الرقم: **US61/058,861;US61/175,736;US61/164,364;US61/058,919**
(32) Date: 2008-06-04;2009-05-05;2009-03-27;2008-06-04	(٣٢) التاريخ: **2008-06-04;2009-05-05;2009-03-27;2008-06-04**
(33) Country: United States;United States;United States;United States	(٣٣) الدولة: **امريكا؛امريكا؛امريكا؛امريكا**
(71) Applicant: AMGEN INC.	(٧١) المالكون: **امجين إنك.**
(72) Inventors: XU, Jing;HAMBURGER, Agnes Eva;LI, Yue-Sheng;SUN, Jeonghoon;BELOUSKI, Edward John;MICHAELS, Mark Leo;ELLISON, Murielle Marie;HECHT, Randy Ira	(٧٢) المخترعون: اكسو، جينغ؛هامبيرغير، اجنيس ايفا؛لي، يوي-شينغ؛صن، جيونجهون؛بيلوسكي، إدوارد جون؛مايكلز، مارك ليو؛ايليسون، موريلي ماري؛هيشت، راندي آيرا
(74) Agent : Abu-Ghazaleh Intellectual Property	(٧٤) الوكيل : أبو غزاله للملكية الفكرية
(51) INT. CL. : A61K 38/18; C07K 14/50	(٥١) التصنيف الدولي : A61K 38/18; C07K 14/50
(54) Invention Title: FGF21 MUTANT FUSION POLYPEPTIDES AND USES THEREOF	(٥٤) عنوان الاختراع: بولي ببتيدات اندماجية طافرة لـ FGF21واستخداماتها
(57) Abstract The invention provides nucleic acid molecules encoding FGF21 mutant polypeptides, FGF21 mutant polypeptides, pharmaceutical compositions comprising FGF21 mutant polypeptides, and methods for treating metabolic disorders using such nucleic acids, polypeptides, or pharmaceutical compositions.	(٥٧) الملخص يتعلق الاختراع الحالي بتوفير جزيئات حمض نووي ترمز بولي ببتيدات طافرFGF21 ، وبولي ببتيدات طافرFGF21 ، وتركيبات صيدلانية مشتملة على ببتيدات طافرFGF21 ، وطرق لعلاج اضطرابات أيضية باستخدام مثل هذه الأحماض النووية، أو البولي ببتيدات، أو التركيبات الصيدلانية.

Hashemite Kingdom of Jordan Ministry of Industry and Trade Directorate of Industrial Property	المملكة الأردنية الهاشمية وزارة الصناعة والتجارة مديرية حماية الملكية الصناعية
(11) Patent No. 4310	(١١) رقم البراءة : **4310**
(21) Appl. No. 2018/89	(٢١) رقم الطلب : **89/2018**
(22) Filed: 10/02/2018	(٢٢) تاريخ الطلب : ٢٠١٨/٠٢/١٠
(23) Priority Data:	(٣٠) بيانات الأسبقية:
(31) No. :	(٣١) الرقم:
(32) Date:	(٣٢) التاريخ:
(33) Country:	(٣٣) الدولة:
(71) Applicant: Loxo Oncology, Inc.	(٧١) المالكون: **لوكسو اونكولوجي، انك.**
(72) Inventors: SMITH, Steven A;COX, Michael ; NANDA, Nisha; REYNOLDS, Mark	(٧٢) المخترعون: سميث ، ستيفن ايه.؛كوكس ، مايكل؛ناندا ، نيشا؛رينولدز، مارك
(74) Agent : Saba & Co. Intellectual Property	(٧٤) الوكيل : سابا وشركاهم للملكيه الفكريه
(51) INT. CL. :	(٥١) التصنيف الدولي :
(54) Invention Title: METHODS OF TREATING PEDIATRIC CANCERS	(٥٤) عنوان الاختراع: طرق علاج سرطانات الأطفال
(57) Abstract A method of treating a pediatric cancer in a subject in need thereof. The method includes administering to the subject a therapeutically effective amount of (S)-N-(5-((R)-2-(2,5-difluorophenyl)pyrrolidin-1-yl)-pyrazolo[1,5-a]pyrimidin-3-yl)-3-hydroxypyrrolidine-1-carboxamide, or a pharmaceutically acceptable salt thereof, or a combination thereof.	(٥٧) الملخص يتعلق الاختراع الحالي بطريقة لعلاج سرطان أطفال لدى خاضع للعلاج في حاجة إلى العلاج. تتضمن الطريقة إعطاء الخاضع للعلاج كمية فعالة علاجيًا من (S)-N-(٥-(2-(R)-(٢، ٥-داي فلورو فينيل) بيروليدين -١- يل)- بيرازولو [١، ٥-a] بيريميدين -٣- يل)-٣-هيدروكسي بيروليدين-١-كربوكساميد، أو ملح منه مقبول صيدليًا، أو توليفة منه.

Hashemite Kingdom of Jordan Ministry of Industry and Trade Directorate of Industrial Property	المملكة الأردنية الهاشمية وزارة الصناعة والتجارة مديرية حماية الملكية الصناعية
(11) Patent No. 4311	(١١) رقم البراءة : **4311**
(21) Appl. No. 2020/159	(٢١) رقم الطلب : **159/2020**
(22) Filed: 06/23/2020	(٢٢) تاريخ الطلب : ٢٠٢٠/٢٣/٠٦
(23) Priority Data:	(٣٠) بيانات الأسبقية:
(31) No. : 62/620,065	(٣١) الرقم: **62/620,065**
(32) Date: 1/22/2018	(٣٢) التاريخ: **1/22/2018**
(33) Country: United States	(٣٣) الدولة: **امريكا**
(71) Applicant: TAIGEN BIOTECHNOLOGY CO., LTD.	(٧١) المالكون: **تايجين بيوتكنولوجي كو.، ليميتد.**
(72) Inventors: CHIANG, Chiayn;CHEN, Hung-Chuan;LIN, Chu-Chung;HSU, Ming-Chu;YEN, Chi-Feng	(٧٢) المخترعون: شيانج ، شيان؛شين ، هانج-شونج؛لين ، شو-شنج؛هسو ، مينج-شو؛يين ، شي-فينج
(74) Agent : UNITED TRADEMARK & PATENT SERVICES	(٧٤) الوكيل : الخدمات المتحدة للعلامات التجارية وبراءات الاختراع.
(51) INT. CL. :	(٥١) التصنيف الدولي :
(54) Invention Title: CAP-DEPENDENT ENDONUCLEASE INHIBITORS	(٥٤) عنوان الاختراع: مثبطات إندونيوكلياز معتمدة علىCAP
(57) Abstract Provided is a compound of Formula (I) below, or a pharmaceutically acceptable salt, metabolite, or prodrug thereof: (I), wherein: A1 is CR4 or N; A2 is CR5R6 or NR7; A3 is CR5’R6’ or NR7’; each of R1, R2, R2’, R3, R3’, R4, R5, R5’, R6, R6’, R7, and R7’, independently, is hydrogen, deuterium, halogen, cyano, hydroxyl, carboxyl, amino, formyl, nitro, C1-6 alkyl, C2-6 alkenyl, C2-6 alkynyl, C1-6 alkoxy, C2-6 alkenyloxy, C1-6 alkylcarbonyl, C1-6 alkyloxycarbonyl, C1-6 alkylamine, C3-20 carbocyclyl, or C3-20 heterocyclyl; or R5 and R6, R5’ and R6’, or R5 and R5’, together with the adjacent atom to which they are each attached, form C3-10 carbocyclyl or C3-10 heterocyclyl. Further provided are a method of using the above-described compound, or the pharmaceutically acceptable salt, metabolite, or prodrug thereof for treating influenza and a pharmaceutical composition containing same.	(٥٧) الملخص يتم تقديم مركب لـه الصـيغة ((Iأدناه، أو ملح مقبول صـيدلانياً، مسـتقلب أو دواء أولي منه؛ حيث الصـيغة :(I) A1 عبارة عن CR4 أو N ؛ A2 عبارة عن 'CR5'R6 أو 'NR7؛ A3 عبارة عن 'CR5'R6أو 'NR7؛ كل من R1، R2، 'R2، R3، 'R3، 'R4، 'R4، R5، 'R5، R6، 'R6، R7 و 'R7بشـكل مسـتقل عبارة عن هيدروجين ، ديوتيريوم ، هالوجين ، سيانو ، هيدروكسيل ، كربوكسيل ، أمينو، فورميل، نيترو، C1-6 ألكيل ، C2-6 ألكينيل ، C2-6 ألكاينيل ، C1-6 ألكوكسي ، C1-6 ألكينيلوكسي ، C1-6 ألكيل كربونيل، C1-6 ألكيلوكسي كربونيل، C1-6 ألكيل أمين، C3-20 مجموعة حلقية كربونية أو C3-20 مجموعة حلقية غير متجانسة ؛ أو تشكّل R5 و R6، 'R5 و 'R6، أو R5 و 'R5مع الذرة المجاورة التي يرتبط بها كل منهم - مجموعة حلقية كربونية C3-10 أو مجموعة حلقية غير متجانسـة C3-10. علاوة على ذلك ، هناك طريقة لاسـتخدام المركب الموصـوف أعلاه ، أو الملح المقبول صـيدلانياً، المسـتقلب أو الدواء الأولي منه لعلاج الأنفلونزا وتركيبة صيدلانية تحتوي على نفس المركب.

Hashemite Kingdom of Jordan Ministry of Industry and Trade Directorate of Industrial Property	المملكة الأردنية الهاشمية وزارة الصناعة والتجارة مديرية حماية الملكية الصناعية
(11) Patent No. 4312	(١١) رقم البراءة : **4312**
(21) Appl. No. PCT/JO/2023/116	(٢١) رقم الطلب : **PCT/JO/2023/116**
(22) Filed: 29/05/2023	(٢٢) تاريخ الطلب : ٢٠٢٣/٠٥/٢٩
(23) Priority Data:	(٣٠) بيانات الأسبقية:
(31) No. : 10 2020 131 638.0	(٣١) الرقم: **10 2020 131 638.0**
(32) Date: 30/11/2020	(٣٢) التاريخ: ٢٠٢٠/١١/٣٠
(33) Country: Germany	(٣٣) الدولة: **المانيا**
(71) Applicant: MASCHINENFABRIK KOPPERN GMBH & CO. KG	(٧١) المالكون: **ماشينفابريك كوبيرن جي ام بي اتش اند كو. كيه جي**
(72) Inventors: PFEIFER, Marcel;DE WELDIGE, Eggert;HEINICKE, Felix;WINTER-PIETRUCK, Agnes	(٧٢) المخترعون: بايبر، مارسيل؛دي ويلديجي ، ايجيرت؛هاينيك ، فيليكس؛وينتر-بيتروك ، أغنيس
(74) Agent : Saba & Co. Intellectual Property	(٧٤) الوكيل : سابا وشركاهم للملكيه الفكريه
(51) INT. CL. :02CB408;02CB444;01JB222;30BB1118	(٥١) التصنيف الدولي : **02CB408;02CB444;01JB222;30BB1118**
(54) Invention Title: METHOD FOR COMMINUTING FERTILISER SLUGS IN A TWO-ROLL MILL	(٥٤) عنوان الاختراع: طريقة لتفتيت رخويات سماد في مطحنة ذات اسطوانتين
(57) Abstract The invention relates to a method for comminuting fertiliser slugs or slug pieces in a two-roll mill (3) in the course of producing granular fertiliser material, wherein the two-roll mill (3) has two rotatingly driven grinding rolls, the roll surfaces of which are provided with a profiling, wherein the slug or slug pieces is/are placed on the two-roll mill (3) and comminuted into granular material in the roll nip formed between the grinding rolls, wherein the grinding rolls rotate at a circumferential speed of more than 5 m/s. This method is characterised in that the surfaces of the grinding rolls are cooled during operation. Fig.1 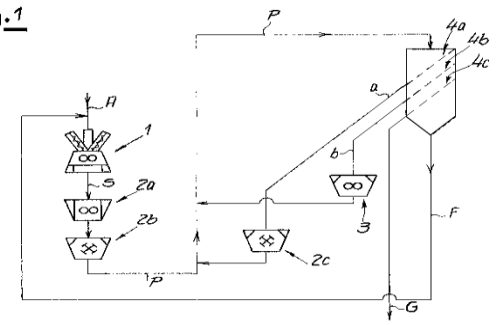	(٥٧) الملخص يتعلق الاختراع بطريقة لتفتيت رخويات سماد أو قطع رخوية في مطحنة ذات اسطوانتين (٣) في سياق إنتاج مادة سماد حبيبية، حيث تحتوي المطحنة ذات الاسطوانتين (٣) على اسطوانتي طحن مدفوعتين بالدوران، يتم تزويد أسطح الاسطوانات بقطاع، حيث يتم وضع الرخوية أو قطع الرخويات على المطحنة ذات الاسطوانتين (٣) ويتم تفتيتها إلى مادة حبيبية في قرص الاسطوانة المتشكل بين اسطوانات الطحن، حيث تدور أسطوانات الطحن بسرعة محيطية تبلغ ٥ م/ثا على الأكثر. تتميز هذه الطريقة بأنه يتم تبريد أسطح اسطوانات الطحن أثناء التشغيل. 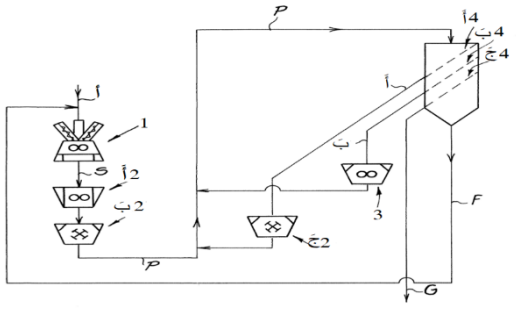 الشكل 1

Hashemite Kingdom of Jordan Ministry of Industry and Trade Directorate of Industrial Property	المملكة الأردنية الهاشمية وزارة الصناعة والتجارة مديرية حماية الملكية الصناعية
(11) Patent No. 4313	(١١) رقم البراءة : **4313**
(21) Appl. No. PCT/JO/2022/164	(٢١) رقم الطلب : **PCT/JO/2022/164**
(22) Filed: 06/28/2022	(٢٢) تاريخ الطلب : ٢٠٢٢/٢٨/٠٦
(23) Priority Data:	(٣٠) بيانات الأسبقية:
(31) No. : 16/836,987 -;2002551.6	(٣١) الرقم: **16/836,987;2002551.6**
(32) Date: 2020-24-02;2020-04-01	(٣٢) التاريخ: **2020-24-02;2020-04-01**
(33) Country: Great Britain; United States	(٣٣) الدولة: **بريطانيا؛أمريكا**
(71) Applicant: ALTAIR (UK) LIMITED	(٧١) المالكون: **ألتير (يو كيه) ليميتد**
(72) Inventors: TAYLOR, Kate;LEE, Alistair	(٧٢) المخترعون: تايلور، كيت؛لي، اليستير
(74) Agent : Abu-Ghazaleh Intellectual Property	(٧٤) الوكيل : أبو غزالة للملكية الفكرية
(51) INT. CL. : B01D 46/00; B05B 1/00; B05B 1/26	(٥١) التصنيف الدولي : B01D 46/00; B05B 1/00; B05B 1/26
(54) Invention Title: PULSE NOZZLE FOR FILTER CLEANING SYSTEMS	(٥٤) عنوان الاختراع: فوهة نبضية لنظم تنظيف المرشحات
(57) Abstract A nozzle for a filter cleaning system has a stub portion having an inlet opening and an outlet opening, and a splitter portion positioned downstream of the stub portion. The splitter portion has deflector surfaces arranged to direct the airflow exiting the stub portion outlet in 3 or more different/separate airstreams each of which airstreams are directed inclined axially outwardly from the axial direction of the airflow exiting the stub portion outlet opening. The various parameters of the splitter nozzle portion can be tailored to provide required jet shape and entrainment characteristics. A beneficial feature of the nozzle designs is that jet entrainment and recombination of flows can be specified for different shaped filters.	(٥٧) الملخص تحتوي فوهة نظام تنظيف المرشحات على جزء قصير بفتحة دخول وأخرى مخرج، وجزء مُقسّم يقع أسفل الجزء القصير. يحتوي الجزء المُقسّم على أسطح عاكسة مُرتبة لتوجيه تدفق الهواء الخارج من مخرج الجزء القصير إلى ثلاثة تيارات هوائية مختلفة/منفصلة أو أكثر، كل منها مُوجّه محوريًا نحو الخارج من الاتجاه المحوري لتدفق الهواء الخارج من فتحة مخرج الجزء القصير. يمكن تصميم معلمات فوهة المُقسّم المختلفة لتوفير شكل النفث وخصائص السحب المطلوبة. ومن الميزات المفيدة لتصميمات الفوهات إمكانية تحديد سحب النفث وإعادة تجميع التدفقات للمرشحات ذات الأشكال المختلفة.

Hashemite Kingdom of Jordan Ministry of Industry and Trade Directorate of Industrial Property	المملكة الأردنية الهاشمية وزارة الصناعة والتجارة مديرية حماية الملكية الصناعية
(11) Patent No. 4314	(١١) رقم البراءة : **4314**
(21) Appl. No. PCT/JO/2021/174	(٢١) رقم الطلب : **PCT/JO/2021/174**
(22) Filed: 27/06/2021	(٢٢) تاريخ الطلب : ٢٠٢١/٠٦/٢٧
(23) Priority Data:	(٣٠) بيانات الأسبقية:
(31) No. : 62/785,086;16/538,273	(٣١) الرقم: **62/785,086;16/538,273**
(32) Date: 2018-12-26;2019-08-12	(٣٢) التاريخ: **2018-12-26;2019-08-12**
(33) Country: United States;United States	(٣٣) الدولة: **امريكا؛امريكا**
(71) Applicant: Crystal Lagoons Technologies, Inc.	(٧١) المالكون: **كريستال لاجونز تكنولوجيز، انك.**
(72) Inventors: FISCHMANN, Fernando, Benjamin	(٧٢) المخترعون: فيشمان ، فرناندو ، بنجامين
(74) Agent : Saba & Co. Intellectual Property	(٧٤) الوكيل : سابا وشركاهم للملكيه الفكريه
(51) INT. CL. :	(٥١) التصنيف الدولي :
(54) Invention Title: URBAN PERFORMANCE VENUE FOR THE PROVISION OF ENTERTAINMENT TO AN AUDIENCE IN A BEACH THEMED SETTING	(٥٤) عنوان الاختراع: مكان للاستعراض الحضري لتقديم الترفيه للجمهور في بيئة ذات طابع شاطئي

(57) Abstract
An urban performance venue having a waterfront setting for providing entertainment to an audience is disclosed. The venue includes a performances surface that includes a reference point located substantially in its center. A first spectator area is located closer 5 to the performances surface, is substantially covered with a sandy material, and has an elevation angle not higher than 10° with respect to the performances surface. A second spectator area is located farther from the performances surface, has an elevation angle of at least 30° and extends over at least a 90° reference angle view from the reference point. A man-made clear lagoon extends from a side of the performances surface away 10 from the spectator area, partially surrounds the performances area, and is arranged and configured to resemble a portion of a tropical sea. Wherein the line of sight from a spectator includes views of the performances surface and the lagoon.

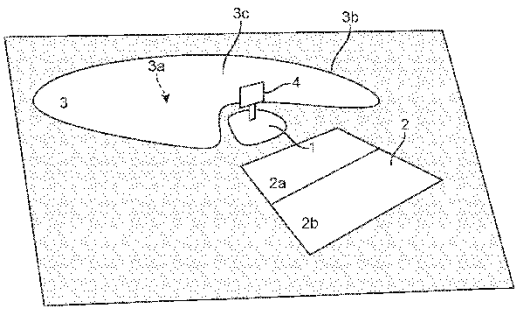

FIG. 1

(٥٧) الملخص
يتم الكشف عن مكان أستعراض حضري به واجهة مائية لتوفير الترفيه للجمهور. يتضمن المكان سطحًا للاستعراض يتضمن نقطة مرجعية تقع بشكل كبير في وسطها. تقع منطقة المشاهد الأول بالقرب من سطح الاستعراض بمقدار ٥ درجات ، وهي مغطاة إلى حد كبير بمادة رملية ، ولا تزيد زاوية ارتفاعها عن ١٠ درجات فيما يتعلق بسطح الاستعراض. تقع منطقة المشاهد الثانية بعيدًا عن سطح الاستعراض ، ولها زاوية ارتفاع لا تقل عن ٣٠ درجة وتمتد عبر زاوية مرجعية ٩٠ درجة على الأقل من النقطة المرجعية. تمتد بحيرة صافية من صنع الإنسان من جانب سطح الاستعراض بعيدًا عن منطقة المتفرج ١٠ ، وتحيط جزئيًا بمنطقة الاستعراض ، ويتم ترتيبها وتكوينها لتشبه جزءًا من البحر الاستوائي. حيث يتضمن خط البصر من المتفرج مناظر لسطح الاستعراض والبحيرة.

شكل 01

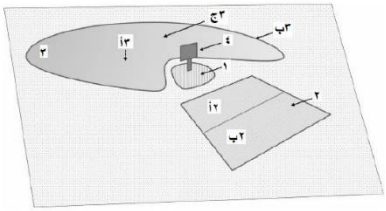

Hashemite Kingdom of Jordan Ministry of Industry and Trade Directorate of Industrial Property	المملكة الأردنية الهاشمية وزارة الصناعة والتجارة مديرية حماية الملكية الصناعية
(11) Patent No. 4315	(١١) رقم البراءة : **4315**
(21) Appl. No. 2020/213	(٢١) رقم الطلب : **213/2020**
(22) Filed: 09/02/2020	(٢٢) تاريخ الطلب : ٢٠٢٠/٠٢/٠٩
(23) Priority Data:	(٣٠) بيانات الأسبقية:
(31) No. : US 62/198,867;US 62/322,974;US 62/239,559;US 62/255,140	(٣١) الرقم: **US 62/198,867;US 62/322,974;US 62/239,559;US 62/255,140**
(32) Date: 2015-07-30;2016-04-15;2015-10-09;2015-11-13	(٣٢) التاريخ: **2015-07-30;2016-04-15;2015-10-09;2015-11-13**
(33) Country: United States;United States;United States;United States	(٣٣) الدولة: **امريكا؛امريكا؛امريكا؛امريكا**
(71) Applicant: MacroGenics, Inc.	(٧١) المالكون: **ماكروجينيكس، إنك.**
(72) Inventors: Ezio BONVINI;Kalpana SHAH;Paul A. MOORE;Douglas H. SMITH;Ross LA MOTTE-MOHS;Scott KOENIG;Leslie S. JOHNSON	(٧٢) المخترعون: إزيو بونفيني؛كالبانا شاه؛بول ايه. مور؛دوغلاس اتش. سميث؛روس لا موتي-موس؛سكوت كونيغ؛ليزلي اس. جونسون
(74) Agent : Abu-Ghazaleh Intellectual Property	(٧٤) الوكيل : أبو غزاله للملكية الفكرية
(51) INT. CL. : A61K 39/00; A61K 39/395; C07K 16/00	(٥١) التصنيف الدولي : A61K 39/00; A61K 39/395; C07K 16/00
(54) Invention Title: PD-1-Binding Molecules and Methods of Use Thereof	(٥٤) عنوان الاختراع: جزيئات رابطة لـ PD-1 وطرق استخدامها
(57) Abstract The present invention is directed to selected anti-PD-1 antibodies capable of binding to both cynomolgus monkey PD-1 and to human PD-1: PD-1 mAb 1, PD-1 mAb 2, PD-1 mAb 3, PD-1 mAb 4, PD-1 mAb 5, PD-1 mAb 6, PD-1 mAb 7, PD-1 mAb 8, PD-1 mAb 9, PD-1 mAb 10, PD-1 mAb 11, PD-1 mAb 12, PD-1 mAb 13, PD-1 mAb 14, or PD-1 mAb 15, and to humanized and chimeric versions of such antibodies. The invention additionally pertains to PD-1-binding molecules that comprise PD-1 binding fragments of such anti-PD-1 antibodies, immunocongugates, and to bispecific molecules, including diabodies, BiTEs, bispecific antibodies, etc., that comprise (i) such PD-1-binding fragments, and (ii) a domain capable of binding an epitope of a molecule involved in regulating an immune check point present on the surface of an immune cells. The present invention also pertains to methods of using molecules that bind PD-1 for stimulating immune responses, as well as methods of detecting PD-1.	(٥٧) الملخص يتعلق الاختراع الحالي بأجسام مضادة لـPD-1 ، قادرة على الارتباط بكل من PD-1 من قرد الرباح وبـPD-1 بشري : PD-1 mAb 1، PD-1 mAb 2، PD-1 mAb 3، PD-1 mAb 4، PD-1 mAb 5، PD-1 mAb 6، PD-1 mAb 7، PD-1 mAb 8، PD-1 mAb 9، PD-1 mAb 10، PD-1 mAb 11، PD-1 mAb 12، PD-1 mAb 13، PD-1 mAb 14، أو PD-1 mAb 15 ، وبصور متوافقة مع البشر وخيمرية لهذه الأجسام المضادة. يتعلق الاختراع بشكل إضافي بجزيئات رابطة لـ PD-1 تشتمل على شظايا رابطة لـ PD-1 من الأجسام المضادة لـ PD-1المذكورة، المترافقات المناعية، وبجزيئات ذات تخصص نوعي ثنائي ، تتضمن الأجسام المزدوجة، BiTEs، الأجسام المضادة ثنائية النوعية، وهكذا، والتي تشتمل على (١) الشظايا الرابطة لـ PD-1 المذكورة، و(٢) نطاق قادر على ربط قمة لاصقة من جزئ متدخل في تنظيم نقطة فحص مناعية موجودة على سطح الخلايا المناعية. يتعلق الاختراع الحالي كذلك بطرق لاستخدام الجزيئات التي ترتبط بـPD-1 لتحفيز الاستجابات المناعية، كما يتعلق الاختراع بطرق للكشف عن.PD-1

Hashemite Kingdom of Jordan Ministry of Industry and Trade Directorate of Industrial Property	المملكة الأردنية الهاشمية وزارة الصناعة والتجارة مديرية حماية الملكية الصناعية
(11) Patent No. 4316	(١١) رقم البراءة : **4316**
(21) Appl. No. PCT/JO/2021/325	(٢١) رقم الطلب : **PCT/JO/2021/325**
(22) Filed: 09/12/2021	(٢٢) تاريخ الطلب : ٢٠٢١/١٢/٠٩
(23) Priority Data:	(٣٠) بيانات الأسبقية:
(31) No. : 16/456,762	(٣١) الرقم: **16/456,762**
(32) Date: 28/06/2019	(٣٢) التاريخ: ٢٠١٩/٠٦/٢٨
(33) Country: United States	(٣٣) الدولة: **امريكا**
(71) Applicant: Crystal Lagoons Technologies, Inc.	(٧١) المالكون: **كريستال لاجونز تكنولوجيز، انك**
(72) Inventors: FISCHMANN, Fernando, Benjamin	(٧٢) المخترعون: فيشمان ، فرناندو ، بنجامين
(74) Agent : Saba & Co. Intellectual Property	(٧٤) الوكيل : سابا وشركاهم للملكيه الفكريه
(51) INT. CL. :02FC132;02FC152;02FC154	(٥١) التصنيف الدولي : **02FC132;02FC152;02FC154**
(54) Invention Title: LOW COST AND SANITARY EFFICIENT SYSTEM AND METHOD THAT CREATES TWO DIFFERENT TREATMENT ZONES IN LARGE WATER BODIES TO FACILITATE DIRECT CONTACT RECREATIONAL ACTIVITIES	(٥٤) عنوان الاختراع: نظام منخفض التكلفة وفعال صحياً وطريقة تخلق منطقتين معالجة مختلفتين في أجسام مائية كبيرة لتسهيل أنشطة ترفيهية ذات اتصال مباشر
(57) Abstract The present invention discloses designating two different treatment zones in a large body of water. The first zone is a sedimentation zone. This zone is used mainly to provide treatment and settling of microorganisms and/or contaminants to inactivate and/or remove them from the water body. In this zone a disinfection method based on a CT index and applying an efficient amount of a flocculant composition may be used. The second zone is a dissipation zone. This zone is where main direct contact recreational water activities are intended to occur. In the dissipation zone a water flow is established that, along with the natural currents produced by winds and/or water temperature differences, generate a water dissipation pattern of the volume of water within the dissipation zone into the sedimentation zone. In addition, continuous disinfection of the water volume in the dissipation zone is preferably provided by maintaining a permanent chlorine residual. Figure 1 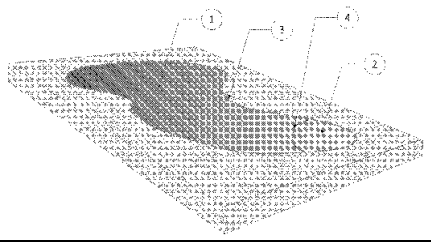 	(٥٧) الملخص يتعلق الاختراع الحالي بتسمية منطقتي علاج مختلفتين في جسم كبير من الماء المنطقة الأولى هي منطقة ترسيب تستخدم هذه المنطقة في المقام الأول لتوفير معالجة وترسب الكائنات الدقيقة و/أو ملوثات لتحييد و/أو إزالتها من جسم الماء.في هذا المجال، طريقة التطهير بالاعتماد على مؤشر CT والمؤشر يمكن استخدام تطبيق كمية فعالة من تركيبة التلبد تكون المنطقة الثانية عبارة عن منطقة فصل هذه المنطقة هي المكان الذي يتم فيه توفير أنشطة التسرب المائي في اتصال مباشر مع الماء.في منطقة التبديد، يتم إنشاء تدفق ماء، إلى جانب التيارات الطبيعية الناتجة عن الرياح و/أو وتولد الفوارق في درجة حرارة الماء نمط تفكك من حجم الماء عند الجزء الداخلي لمنطقة الفصل إلى منطقة الترسيب بالإضافة إلى ذلك، يكون التفريغ المستمر لحجم الماء في منطقة التفكك على نحو مفضل من خلال الحفاظ على الكلور المتبقي الدائم. 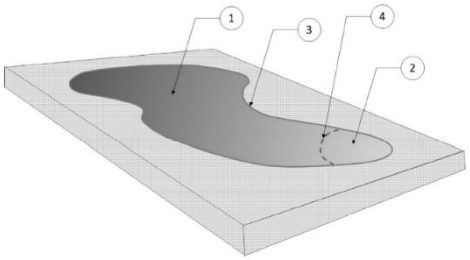 الشكل 1

Hashemite Kingdom of Jordan Ministry of Industry and Trade Directorate of Industrial Property	المملكة الأردنية الهاشمية وزارة الصناعة والتجارة مديرية حماية الملكية الصناعية
(11) Patent No. 4317	(١١) رقم البراءة : **4317**
(21) Appl. No. PCT/JO/2019/264	(٢١) رقم الطلب : **PCT/JO/2019/264**
(22) Filed: 11/12/2019	(٢٢) تاريخ الطلب : ٢٠١٩/١٢/١١
(23) Priority Data:	(٣٠) بيانات الأسبقية:
(31) No. : 10-2017-0067646	(٣١) الرقم: **10-2017-0067646**
(32) Date: 5/31/2017	(٣٢) التاريخ: **5/31/2017**
(33) Country: Korea	(٣٣) الدولة: **كوريا**
(71) Applicant: DAEWOONG PHARMACEUTICAL CO., LTD.	(٧١) المالكون: **دايوونغ فارماسيوتيكال كو.، ال تي دي.**
(72) Inventors: EOM, Deok Ki;SON, Jeong Hyun;SHIN, Jeong-Taek;LEE, Chun Ho	(٧٢) المخترعون: اوم، ديوك كي؛سون، جيونج هيون؛شين، جيونغ-تايك؛لي، تشون هو
(74) Agent : Abu-Ghazaleh Intellectual Property	(٧٤) الوكيل : أبو غزاله للملكية الفكرية
(51) INT. CL. : C07D 207/36; A61K 31/4015	(٥١) التصنيف الدولي : C07D 207/36; A61K 31/4015
(54) Invention Title: METHOD FOR PREPARING INTERMEDIATE OF 4-METHOXYPYRROLE DERIVATIVE	(٥٤) عنوان الاختراع: طريقة لتحضير مركب وسيط من مشتق ٤ - ميثوكسي بيرول
(57) Abstract The present invention relates to a method for preparing intermediates of 4-methoxypyrrole derivatives. The preparation method according to the present invention has advantages that a high-temperature reaction is not required as a whole, inexpensive and non-explosive reagents are used instead of (trimethylsilyl)diazomethane, and further an intermediate of 4-methoxy pyrrole derivatives can be prepared as a whole at a high yield.	(٥٧) الملخص يتعلق الاختراع الحالي بطريقة لتحضير مركبات وسيطة لمشتقات ٤-ميثوكسي بيرول. تمتلك طريقة التحضير وفقًا للاختراع الحالي مميزات أن التفاعل مرتفع الحرارة غير مطلوب بشكل كلي، ويتم استخدام كواشف قليلة التكلفة وغير متفجرة بدلًا من (تراي ميثيل سيليل)داي آزو ميثان، وكذلك يمكن تحضير مركب وسيط لمشتقات ٤-ميثوكسي بيرول جملةً بمعدل إنتاج مرتفع.

Hashemite Kingdom of Jordan Ministry of Industry and Trade Directorate of Industrial Property	المملكة الأردنية الهاشمية وزارة الصناعة والتجارة مديرية حماية الملكية الصناعية
(11) Patent No. 4318	(١١) رقم البراءة : **4318**
(21) Appl. No. PCT/JO/2022/264	(٢١) رقم الطلب : PCT/JO/2022/264
(22) Filed: 10/19/2022	(٢٢) تاريخ الطلب : ٢٠٢٢/١٩/١٠
(23) Priority Data:	(٣٠) بيانات الأسبقية:
(31) No. : FR2005426	(٣١) الرقم: **FR2005426**
(32) Date: 5/21/2020	(٣٢) التاريخ: **5/21/2020**
(33) Country: France	(٣٣) الدولة: **فرنسا**
(71) Applicant: AGENCE FRANCAISE POUR LE DEVELOPPEMENT D'AL ULA	(٧١) المالكون: **اجونسي فرانسيز بور لو ديفيلوبمون دال أولا**
(72) Inventors: BOURGETEAU, Vincent;DODINET, Elizabeth	(٧٢) المخترعون: بورجيتو، فانسو؛دودينه، ايلازبيت
(74) Agent : Abu-Ghazaleh Intellectual Property	(٧٤) الوكيل : أبو غزالة للملكية الفكرية
(51) INT. CL. A61P 17/00 ; A23L 33/105; A61K 8/9789; A61K 36/185 ; A61Q 19/00	(٥١) التصنيف الدولي : A61P 17/00 ; A23L 33/105; A61K 8/9789; A61K 36/185 ; A61Q 19/00
(54) Invention Title: PROTEIN HYDROLYSATE OF MORINGA PEREGRINA SEED CAKE FOR ITS APPLICATION AS A MEDICAMENT, PROCESS FOR OBTAINING SAME AND PHARMACEUTICAL AND DERMATOLOGICAL COMPOSITIONS	(٥٤) عنوان الاختراع: ناتج انحلال بروتين بالماء لكتلة بذور MORINGA PEREGRINAلاستخدامها كدواء، وعملية للحصول عليها وتركيبات صيدلانية وجلدية
(57) Abstract The invention relates to a process for obtaining a particular protein hydrolysate of Moringa peregrina seed cake. The invention also relates to a protein hydrolysate of Moringa peregrina seed cake and to its use as a medicament. Finally, the invention relates to a pharmaceutical or dermatological composition, comprising, as an active agent, an effective amount of a protein hydrolysate of Moringa peregrina seed cake for its use as a medicament for treating fibrotic diseases and treating inflammation, treating cancer, treating infectious diseases of the bacterial or viral type and treating genetic drift as well as pathologies associated with skin pigmentation.	(٥٧) الملخص يتعلق الاختراع بعملية للحصول على حلامة بروتينية معينة من كسبة بذور المورينجا بيريجرينا. يتعلق الاختراع أيضًا بحلامة بروتينية من كسبة بذور المورينجا بيريجرينا واستخدامها كدواء. أخيرًا، يتعلق الاختراع بتركيبة صيدلانية أو جلدية، تشتمل، كعامل نشط، على كمية فعالة من حلامة بروتينية من كسبة بذور المورينجا بيريجرينا لاستخدامها كدواء لعلاج الأمراض التليفية وعلاج الالتهاب، وعلاج السرطان، علاج الأمراض المعدية من النوع البكتيري أو الفيروسي وعلاج الانجراف الوراثي وكذلك الأمراض المرتبطة بتصبغ الجلد.

Hashemite Kingdom of Jordan Ministry of Industry and Trade Directorate of Industrial Property	المملكة الأردنية الهاشمية وزارة الصناعة والتجارة مديرية حماية الملكية الصناعية
(11) Patent No. 4319	(١١) رقم البراءة : **4319**
(21) Appl. No. PCT/JO/2022/137	(٢١) رقم الطلب : **PCT/JO/2022/137**
(22) Filed: 05/06/2022	(٢٢) تاريخ الطلب : ٢٠٢٢/٠٦/٠٥
(23) Priority Data:	(٣٠) بيانات الأسبقية:
(31) No. : 17,111,833;62,943,660	(٣١) الرقم: **17,111,833;62,943,660**
(32) Date: 2020-12-04;2019-12-04	(٣٢) التاريخ: **2020-12-04;2019-12-04**
(33) Country: United States;United States	(٣٣) الدولة: **امريكا؛امريكا**
(71) Applicant: Kenneth Paulus	(٧١) المالكون: **كينيث بولوس**
(72) Inventors: Kenneth Paulus	(٧٢) المخترعون: كينيث بولوس
(74) Agent : Saba & Co. Intellectual Property	(٧٤) الوكيل : سابا وشركاهم للملكيه الفكريه
(51) INT. CL. :61NA200;61NA202	(٥١) التصنيف الدولي**61NA200;61NA202** :
(54) Invention Title: MAGNETIC NERVE STIMULATOR	(٥٤) عنوان الاختراع: محفز مغناطيسي للأعصاب

(57) Abstract
An apparatus for muscle stimulation comprising a platform with an upper surface and a lower surface, a pair of cross rails mounted under the lower surface of the platform, a sled slidably mounted to the cross rails, a pair of sled rails mounted to the sled, a bracket slidably mounted to the sled rails, a handle secured to the bracket, wherein the handle allows an operator to adjust the location of the bracket to any location desired under the platform, a magnetic nerve/muscle stimulator mounted to the bracket which includes one or more magnets and one or more electrical coils and a control panel operationally associated with the magnetic nerve/muscle stimulator, the control panel controlling the power supplied to the magnetic nerve/muscle stimulator, wherein the magnetic never/muscle stimulator generates and directs a magnetic field into the anatomy of a patient positioned on the upper surface of the platform.

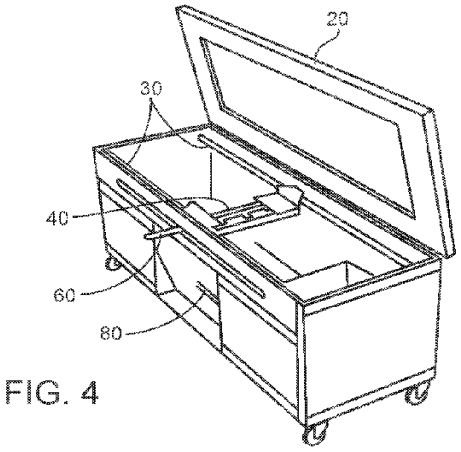

FIG. 4

(٥٧) الملخص
جهاز لتحفيز العضلات يشتمل على منصة ذات سطح علوي وسطح سفلي ، وزوج من القضبان المتقاطعة مثبتة أسفل السطح السفلي للمنصة ، ومزلقة مثبتة بشكل منزلق على القضبان المتقاطعة ، وزوج من قضبان الزلاجات مثبتة على الزلاجة ، قوس مثبت بشكل منزلق على قضبان الزلاجات ، مقبض مثبت على الحامل ، حيث يسمح المقبض للمشغل بضبط موقع الحامل إلى أي مكان مطلوب أسفل المنصة ، ومحفز مغناطيسي للأعصاب / العضلات مركب على القوس والذي يتضمن واحدًا أو أكثر من المغناطيس وملف واحد أو أكثر من الملفات الكهربائية ولوحة تحكم مرتبطة عمليًا بمحفز العصب المغناطيسي / العضلات ، ولوحة التحكم التي تتحكم في الطاقة المقدمة إلى العصب المغناطيسي / محفز العضلات ، حيث يولد المحفز المغناطيسي أبدًا / العضلات ويوجه مغناطيسيًا مجال في تشريح المريض على السطح العلوي للمنصة.

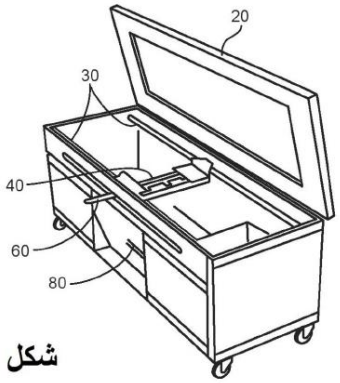

شكل 4

Hashemite Kingdom of Jordan Ministry of Industry and Trade Directorate of Industrial Property	المملكة الأردنية الهاشمية وزارة الصناعة والتجارة مديرية حماية الملكية الصناعية
(11) Patent No. 4320	(١١) رقم البراءة : **4320**
(21) Appl. No. 2020/260	(٢١) رقم الطلب : **260/2020**
(22) Filed: 10/12/2020	(٢٢) تاريخ الطلب : ٢٠٢٠/١٢/١٠
(23) Priority Data:	(٣٠) بيانات الأسبقية:
(31) No. : 18168234.5;18174985.4;19150421.6	(٣١) الرقم: **18168234.5;18174985.4;19150421.6**
(32) Date: 2018-04-19;2018-05-30;2019-01-04	(٣٢) التاريخ: **2018-04-19;2018-05-30;2019-01-04**
(33) Country: European Patent Office (EPO);European Patent Office (EPO);European Patent Office (EPO)	(٣٣) الدولة: **المكتب الأوروبي للبراءات;(EPO) المكتب الأوروبي للبراءات;(EPO) المكتب الأوروبي للبراءات(EPO)**
(71) Applicant: ESTETRA SPRL	(٧١) المالكون: **إستيترا اس بي ار ال**
(72) Inventors: RAUSIN, Glwadys;MAWET, Marie;JOST, Maud;TAZIAUX, Melanie	(٧٢) المخترعون: جلوديس راوسن؛مارى ماويت؛ماود جوست؛ميلانى تازيو
(74) Agent : The Right Choice IP	(٧٤) الوكيل : الخيار الصحيح للملكية الفكرية
(51) INT. CL. :	(٥١) التصنيف الدولي :
(54) Invention Title: COMPOUNDS AND THEIR USES FOR ALLEVIATING MENOPAUSE-ASSOCIATED SYMPTOMS	(٥٤) عنوان الاختراع: مركبات واستخداماتها للتخفيف من الأعراض المصاحبة لانقطاع الطمث
(57) Abstract The present invention relates to a hormone replacement therapy, to the associated compounds and to the associated packaging units, for alleviating menopause-associated symptoms which is based on the administration to a female mammal of an estetrol component at a specific daily dose, optionally in combination with a progestogenic component. The therapy enjoys a statistically significant efficacy combined with a favourable profile for side effects compared to currently available methods for alleviating menopause-associated symptoms.	(٥٧) الملخص يتعلق الاختراع الحالي بعلاج بالهرمونات البديلة والمركبات ووحدات التعبئة المرتبطة به للتخفيف من الأعراض المصاحبة لانقطاع الطمث والتي تعتمد على إعطاء كائن ثديي أنثوي مكون استيترول بجرعات يومية محددة. واختياريًا، يمكن أن يتم ذلك، بالاتحاد مع مكون بروجستيروني. كما يتمتع العلاج بفاعلية ذات دلالة إحصائية مقترنة بشاكلة مفضلة للآثار الجانبية مقارنة بالطرق المتاحة حاليًا للتخفيف من الأعراض المصاحبة لانقطاع الطمث.

Hashemite Kingdom of Jordan Ministry of Industry and Trade Directorate of Industrial Property	المملكة الأردنية الهاشمية وزارة الصناعة والتجارة مديرية حماية الملكية الصناعية
(11) Patent No. 4321	(١١) رقم البراءة : **4321**
(21) Appl. No. PCT/JO/2020/204	(٢١) رقم الطلب : **PCT/JO/2020/204**
(22) Filed: 27/08/2020	(٢٢) تاريخ الطلب : ٢٠٢٠/٠٨/٢٧
(23) Priority Data:	(٣٠) بيانات الأسبقية:
(31) No. : 15/906,374	(٣١) الرقم: **15/906,374**
(32) Date: 27/02/2018	(٣٢) التاريخ: ٢٠١٨/٠٢/٢٧
(33) Country: United States	(٣٣) الدولة: **امريكا**
(71) Applicant: Rankine, Anthony, John	(٧١) المالكون: **رانكين، انطوني، جون**
(72) Inventors: Rankine, Anthony, John	(٧٢) المخترعون: رانكين، انطوني، جون
(74) Agent : Saba & Co. Intellectual Property	(٧٤) الوكيل : سابا وشركاهم للملكيه الفكريه
(51) INT. CL. :	(٥١) التصنيف الدولي :
(54) Invention Title: BEAD-ON-TILE APPARATUS AND METHODS	(٥٤) عنوان الاختراع: جهاز وطرق كرية على بلاطة

(57) Abstract
Apparatus and methods for providing instruction include at least one instruction site defining an instruction board and at least one instruction piece configured to be received on the instruction site. A user manipulates the at least one instruction piece to perform a change of state operation relating to the instruction. The apparatus and methods are based on applied cognitive science, where children play the lead role in storylines staged upon a rule-enforcing apparatus and by so doing, become self-enlightened about denumerability, rank-wise denumerability, addition, subtraction, multiplication, division, and other change-of-state processes encountered in mathematics and the quantifiable sciences.

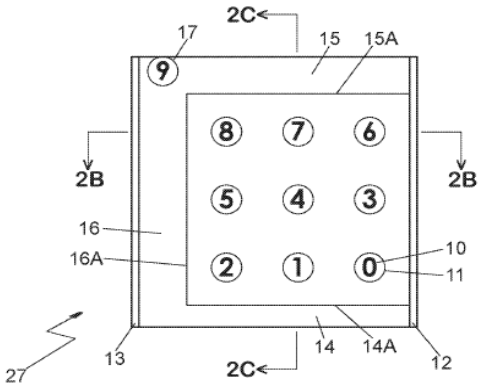

FIG. 2A

(٥٧) الملخص
جهاز وطرق لتوفير تعليمات تتضـــمن موقع تعليمات واحد على الأقل يعرف لوحة تعليمات وقطعة تعليمات واحد على الأقل مهيأة ليتم تلقيها على موقع التعليمات. يقوم المستخدم بتعديل قطعة التعليمات الواحدة على الأقل لتنفيذ تغير حالة التشغيل المرتبطة بالتعليمات. يقوم الجهاز والطرق على أساس العلوم الإدراكية المطبقة، حيث يلعب الأطفال الدور الأساسي في خطوط القصة المحددة على جهاز تفعيل الأدوار وبالقيام بذلك، تصبح ذاتية الإحكام حول القابلية للعد، القابلية للعد حسب الرتب، جمع، الطرح، الضرب، القسمة، وغيرها من عمليات تغيير الحالة التي تتم مواجهتها في الرياضيات والعلوم القابلة للقياس.

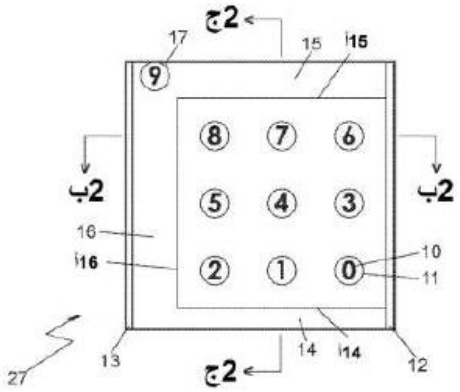

شكل 2أ

Hashemite Kingdom of Jordan Ministry of Industry and Trade Directorate of Industrial Property	المملكة الأردنية الهاشمية وزارة الصناعة والتجارة مديرية حماية الملكية الصناعية
(11) Patent No. 4322	(١١) رقم البراءة : **4322**
(21) Appl. No. PCT/JO/2023/316	(٢١) رقم الطلب : PCT/JO/2023/316
(22) Filed: 12/03/2023	(٢٢) تاريخ الطلب : ٢٠٢٣/٠٣/١٢
(23) Priority Data:	(٣٠) بيانات الأسبقية:
(31) No. : 63/196,946	(٣١) الرقم: **63/196,946**
(32) Date: 6/4/2021	(٣٢) التاريخ: **6/4/2021**
(33) Country: United States	(٣٣) الدولة: **امريكا**
(71) Applicant: VERTEX PHARMACEUTICALS INCORPORATED	(٧١) المالكون: **فيرتيكس فارماسيوتيكالز انكوربوريتد**
(72) Inventors: Sara S. HADIDA RUAH	(٧٢) المخترعون: سارة س. حديده روا
(74) Agent : Abu - Ghazaleh Intellectual Property	(٧٤) الوكيل : ابو غزاله للملكية الفكرية
(51) INT. CL. : A61P 29/00 ; C07D 405/12 ; A61K 31/443	(٥١) التصنيف الدولي : **A61P 29/00 ; C07D 405/12 ; A61K 31/443**
(54) Invention Title: N-(HYDROXYALKYL (HETERO)ARYL) TETRAHYDROFURAN CARBOXAMIDES AS MODULATORS OF SODIUM CHANNELS	(٥٤) عنوان الاختراع: N-(هيدروكسي ألكيل أريل (غير متجانس)) تترا هيدروفيوران كربوكساميدات كمعدلات لقنوات الصوديوم
(57) Abstract Compounds, and pharmaceutically acceptable salts thereof, useful as inhibitors of sodium channels are provided. Also provided are pharmaceutical compositions comprising the compounds or pharmaceutically acceptable salts and methods of using the compounds, pharmaceutically acceptable salts, and pharmaceutical compositions in the treatment of various disorders, including pain.	(٥٧) الملخص يتعلق الاختراع الحالي بمركبات لها الصيغةI ، وأملاح مقبولة صيدليًا منها، حيث يتم استخدامها كمثبطات لقنوات صوديوم. كما يتعلق الاختراع بتركيبات صيدلية تشتمل على المركبات أو الأملاح المقبولة صيدليًا وطرق استخدام المركبات، والأملاح المقبولة صيدليًا، والتركيبات الصيدلية في علاج مختلف الاضطرابات، بما في ذلك الألم.

Hashemite Kingdom of Jordan Ministry of Industry and Trade Directorate of Industrial Property	المملكة الأردنية الهاشمية وزارة الصناعة والتجارة مديرية حماية الملكية الصناعية
(11) Patent No. 4323	(١١) رقم البراءة : **4323**
(21) Appl. No. PCT/JO/2020/332	(٢١) رقم الطلب : **PCT/JO/2020/332**
(22) Filed: 20/12/2020	(٢٢) تاريخ الطلب : ٢٠٢٠/١٢/٢٠
(23) Priority Data:	(٣٠) بيانات الأسبقية:
(31) No. : 62/687,852	(٣١) الرقم: **62/687,852**
(32) Date: 21/06/2018	(٣٢) التاريخ: ٢٠١٨/٠٦/٢١
(33) Country: United States	(٣٣) الدولة: **امريكا**
(71) Applicant: BARANOWITZ, Steven	(٧١) المالكون: **بارانويتز ، ستيفن**
(72) Inventors: BARANOWITZ, Steven	(٧٢) المخترعون: بارانويتز ، ستيفن
(74) Agent : Saba & Co. Intellectual Property	(٧٤) الوكيل : سابا وشركاهم للملكيه الفكريه
(51) INT. CL. :08KC53417;08KC53417;;41HF504;29CB7040	(٥١) التصنيف الدولي : **08KC53417;08KC53417;;41HF504;29CB7040**
(54) Invention Title: IMPACT RESISTANT MATERIAL	(٥٤) عنوان الاختراع: مادة مقاومة للصدمات
(57) Abstract The current disclosure is directed to an impact resistant material made from a novel melanin composite. It has been found that using these composites allows for the production of effective ballistic protection and blast containment materials.	(٥٧) الملخص يتم توجيه الكشف الحالي إلى مادة مقاومة للصدمات مصنوعة من مادة مركبة ميلانينية جديدة. لقد وجد أن استخدام هذه المواد المركبة يسمح بانتاج مواد حماية باليستية ومحتوية للانفجار فعالة.

Hashemite Kingdom of Jordan Ministry of Industry and Trade Directorate of Industrial Property	المملكة الأردنية الهاشمية وزارة الصناعة والتجارة مديرية حماية الملكية الصناعية
(11) Patent No. 4324	(١١) رقم البراءة : **4324**
(21) Appl. No. PCT/JO/2022/130	(٢١) رقم الطلب : **PCT/JO/2022/130**
(22) Filed: 05/24/2022	(٢٢) تاريخ الطلب : ٢٠٢٢/٢٤/٠٥
(23) Priority Data:	(٣٠) بيانات الأسبقية:
(31) No. : 62/944,869	(٣١) الرقم: **62/944,869**
(32) Date: 12/6/2019	(٣٢) التاريخ: **12/6/2019**
(33) Country: United States	(٣٣) الدولة: **امريكا**
(71) Applicant: VERTEX PHARMACEUTICALS INCORPORATED	(٧١) المالكون: **فيرتيكس فارماسيوتيكالز انكوربوريتد**
(72) Inventors: DURRANT, Steven, John	(٧٢) المخترعون: دورانت، ستيفين، جون
(74) Agent : Abu-Ghazaleh Intellectual Property	(٧٤) الوكيل : أبو غزالة للملكية الفكرية
(51) INT. CL. : C07D 405/12; C07D 405/14; A61P 29/00; A61K 31/443	(٥١) التصنيف الدولي : C07D 405/12; C07D 405/14; A61P 29/00; A61K 31/443
(54) Invention Title: SUBSTITUTED TETRAHYDROFURANS AS MODULATORS OF SODIUM CHANNELS	(٥٤) عنوان الاختراع: مجموعات تترا هيدروفيوران بها استبدال في صورة عوامل تعديل لقنوات الصوديوم
(57) Abstract Compounds, and pharmaceutically acceptable salts thereof, useful as inhibitors of sodium channels are provided. Also provided are pharmaceutical compositions comprising the compounds or pharmaceutically acceptable salts and methods of using the compounds, pharmaceutically acceptable salts, and pharmaceutical compositions in the treatment of various disorders, including pain.	(٥٧) الملخص قدَّم مركبات وأملاحها المقبولة صيدلانيًا، والتي تُستخدم كمثبطات لقنوات الصوديوم. كما تُقدَّم تركيبات صيدلانية تحتوي على المركبات أو الأملاح المقبولة صيدلانيًا، وطرق استخدامها، بالإضافة إلى تركيبات صيدلانية في علاج اضطرابات مختلفة، بما في ذلك الألم.

Hashemite Kingdom of Jordan Ministry of Industry and Trade Directorate of Industrial Property	المملكة الأردنية الهاشمية وزارة الصناعة والتجارة مديرية حماية الملكية الصناعية
(11) Patent No. 4325	(١١) رقم البراءة : **4325**
(21) Appl. No. PCT/JO/2023/2	(٢١) رقم الطلب : PCT/JO/2023/2
(22) Filed: 01/02/2023	(٢٢) تاريخ الطلب : ٢٠٢٣/٠٢/٠١
(23) Priority Data:	(٣٠) بيانات الأسبقية:
(31) No. :	(٣١) الرقم:
(32) Date:	(٣٢) التاريخ:
(33) Country:	(٣٣) الدولة:
(71) Applicant: KAZANCEVA, Elena Igorevna	(٧١) المالكون: **كازانسفا، إيلينا إيغوريفنا**
(72) Inventors: KAZANCEVA, Elena Igorevna	(٧٢) المخترعون: كازانسفا، إيلينا إيغوريفنا
(74) Agent : Abu-Ghazaleh Intellectual Property	(٧٤) الوكيل : أبو غزالة للملكية الفكرية
(51) INT. CL. : **A45D 20/12**	(٥١) التصنيف الدولي : **A45D 20/12**
(54) Invention Title: HAIRDRYER HOLDER	(٥٤) عنوان الاختراع: حامل لمجفف الشعر
(57) Abstract The invention relates to the field of devices for holding hairdryers. The technical result is mobility and more reliable fastening of a hairdryer. A holder for hairdryer comprises an elongated body, which has an U-shaped cross-section and is made of an resilient material; the flat lateral sides of the fastening end of the holder body are provided with opposite holes for receiving an axis of the holder body, said axis being detachably fastened from the outside of both lateral sides of the body. One end of the holder body axis is threaded for connection with a fixing screw designed to press or release the lateral sides of the holder body relative to one another. The holder body is disposed on the holder body axis for rotation thereabout. Provided on the lateral sides of the opposite end of the holder body are opposing holes for receiving the ends of an resilient belt so that an opening is formed between the inside surface of the holder body and the belt for receiving a handle of a hairdryer. Fastened between the lateral sides of the holder body on the axis thereof is a stand that is rotatable around holder body axis.	(٥٧) الملخص يتعلق الاختراع الحالي بمجال الأجهزة الخاصة بمجففات الشعر. وتتمثل النتيجة التقنية في سهولة الحركة والتثبيت الأكثر موثوقية لمجفف الشعر. يشتمل حامل مجفف الشعر على جسم مطول به قطاع عرضي على شكل حرف U ومصنوع من مادة مرنة؛ يتم تزويد الجوانب الجانبية المسطحة لطرف التثبيت لجسم الحامل بثقوب متقابلة لاستقبال محور جسم الحامل، ويتم تثبيت المحور المذكور بشكل قابل للفصل من الخارج من كل من الجانبين الجانبيين للجسم. يتم ربط أحد طرفي محور جسم الحامل للتوصيل بمسمار تثبيت مصمم للضغط على الجوانب الجانبية لجسم الحامل أو تحريرها بالنسبة لبعضها البعض. يتم وضع جسم الحامل على محور جسم الحامل للدوران حوله. يتم توفير ثقوب متقابلة على الجانبين الجانبي للطرف المقابل لجسم الحامل لاستقبال أطراف حزام مرن بحيث يتم تكوين فتحة بين السطح الداخلي لجسم الحامل والحزام لاستقبال مقبض مجفف الشعر. يثبت حامل قابل للدوران حول محور جسم الحامل بين الجوانب الجانبية لجسم الحامل على محوره.

Hashemite Kingdom of Jordan Ministry of Industry and Trade Directorate of Industrial Property	المملكة الأردنية الهاشمية وزارة الصناعة والتجارة مديرية حماية الملكية الصناعية
(11) Patent No. 4326	(١١) رقم البراءة : **4326**
(21) Appl. No. 2021/85	(٢١) رقم الطلب : **85/2021**
(22) Filed: 04/22/2021	(٢٢) تاريخ الطلب : ٢٠٢١/٢٢/٠٤
(23) Priority Data:	(٣٠) بيانات الأسبقية:
(31) No. : EP 16160907.8	(٣١) الرقم: **EP 16160907.8**
(32) Date: 3/17/2016	(٣٢) التاريخ: **3/17/2016**
(33) Country: European Patent Office (EPO)	(٣٣) الدولة: **المكتب الأوروبي للبراءات(EPO)**
(71) Applicant: Tillotts Pharma AG	(٧١) المالكون: **تيلوتس فارما ايه جي**
(72) Inventors: Tea GUNDE;Esther Maria FURRER;Sebastian MEYER	(٧٢) المخترعون: تي جوندي؛إستير ماريا فورير؛سيباستيان ماير
(74) Agent : Abu-Ghazaleh Intellectual Property	(٧٤) الوكيل : أبو غزاله للملكية الفكرية
(51) INT. CL. : C07K 16/24	(٥١) التصنيف الدولي C07K 16/24 :
(54) Invention Title: Anti- TNFα -antibodies and functional fragments thereof	(٥٤) عنوان الاختراع: أجسام مضادة لـ TNF- alpha وشظايا وظيفية منها
(57) Abstract The present invention relates to antibody molecules and functional fragments thereof, capable of binding to tumor necrosis factor alpha (TNFα), to processes for their production, and to their therapeutic uses.	(٥٧) الملخص يتعلق الاختراع الحالي بجزيئات أجسام مضاد وشظايا وظيفية منها، قادرة على الارتباط بعامل تنكرز الورم ألفا (TNFα) ، وبعمليات لإنتاجها، واستخدامها علاجياً.

Hashemite Kingdom of Jordan Ministry of Industry and Trade Directorate of Industrial Property	المملكة الأردنية الهاشمية وزارة الصناعة والتجارة مديرية حماية الملكية الصناعية
(11) Patent No. 4327	(١١) رقم البراءة : **4327**
(21) Appl. No. 2021/182	(٢١) رقم الطلب : **PCT/182/2021**
(22) Filed: 07/07/2021	(٢٢) تاريخ الطلب : ٢٠٢١/٠٧/٠٧
(23) Priority Data:	(٣٠) بيانات الأسبقية:
(31) No. : TR 2019/00150	(٣١) الرقم: **TR 2019/00150**
(32) Date: 7/1/2019	(٣٢) التاريخ: **7/1/2019**
(33) Country: Turkey	(٣٣) الدولة: **تركيا**
(71) Applicant: ASELSAN ELEKTRONİK SANAYİ VE TİCARET ANONİM ŞİRKETİ	(٧١) المالكون: **اسيلسان الكترونيك ساناي في إي تيكاريت انونيم سيركيتي**
(72) Inventors: METE ANAKLI;CANER TURKER	(٧٢) المخترعون: ميت أناكلي؛كانر تركر
(74) Agent : Abu-Ghazaleh Intellectual Property	(٧٤) الوكيل : أبو غزاله للملكية الفكرية
(51) INT. CL. :	(٥١) التصنيف الدولي :
(54) Invention Title: A TORQUE LOADING TEST DEVICE	(٥٤) عنوان الاختراع: جهاز اختبار تحميل عزم الدوران
(57) Abstract The invention is a torque loading test device (A) which enables simulation of the loads that come to the vehicles with wing drive system during flight within a test environment, characterized in comprising the following; pinion gear (1) which receives rotary motion from the wing drive system, spur gear (2) which is in contact with pinion gear (1) on the lower and upper parts of said pinion gear (1), compression springs (6) which are located on right and left sides of said spur gears (2), enables increasing the economic life of said torque loading test device (A) by means of being compressed with preloading.	(٥٧) الملخص يتعلق الاختراع الحالي بجهاز اختبار تحميل عزم الدوران (A) يتيح محاكاة الأحمال التي ترد إلى المركبات باستخدام نظام محرك الجناح أثناء الطيران داخل بيئة اختبار، يتميز بأنه يشتمل على ما يلي: ترس صغير مخروطي (١) يستقبل حركة دورانية من نظام محرك الجناح، وترس ذو أسنان مستقيمة (٢) يكون على اتصال مع الترس الصغير المخروطي (١) على الأجزاء السفلية والعلوية للترس الصغير المخروطي المذكور (١)، ونوابض ضغط (٦) تقع على الجانبين الأيمن والأيسر للتروس ذات الأسنان المستقيمة المذكورة (٢)، مما يتيح زيادة العمر الاقتصادي لجهاز اختبار تحميل عزم الدوران (A) عن طريق الضغط مع التحميل المسبق.

Hashemite Kingdom of Jordan Ministry of Industry and Trade Directorate of Industrial Property	المملكة الأردنية الهاشمية وزارة الصناعة والتجارة مديرية حماية الملكية الصناعية
(11) Patent No. 4328	(١١) رقم البراءة : **4328**
(21) Appl. No. PCT/JO/2022/216	(٢١) رقم الطلب : PCT/JO/2022/216
(22) Filed: 09/11/2022	(٢٢) تاريخ الطلب : ٢٠٢٢/١١/٠٩
(23) Priority Data:	(٣٠) بيانات الأسبقية:
(31) No. : 102020000006196	(٣١) الرقم: 102020000006196
(32) Date: 3/24/2020	(٣٢) التاريخ: **3/24/2020**
(33) Country: Italy	(٣٣) الدولة: **ايطاليا**
(71) Applicant: ENERGY DOME S.P.A.	(٧١) المالكون: **اينيرجي دوم اس.بيه.ايه.**
(72) Inventors: SPADACINI, Claudio	(٧٢) المخترعون: سباداتشيني، كلاوديو
(74) Agent : Abu-Ghazaleh Intellectual Property	(٧٤) الوكيل : أبو غزاله للملكية الفكرية
(51) INT. CL. : F01K 3/18; F01K 25/10	(٥١) التصنيف الدولي : F01K 3/18; F01K 25/10
(54) Invention Title: PLANT AND PROCESS FOR ENERGY GENERATION AND STORAGE	(٥٤) عنوان الاختراع: محطة وعملية لتوليد الطاقة وتخزينها
(57) Abstract A plant (1) for storing energy comprises a casing (5) for the storage of a working fluid other than atmospheric air, in gaseous phase and in equilibrium of pressure with the atmosphere; a tank (9) for the storage of said working fluid in liquid or supercritical phase with a temperature close to the critical temperature; wherein said critical temperature is close to the ambient temperature. The plant (1) is configured to perform a closed cyclic thermodynamic transformation (CTT), first in one direction in a charge configuration and then in an opposite direction in a discharge configuration, between said casing (5) and said tank (9); wherein in the charge configuration the plant (1) stores heat and pressure and in the discharge configuration the plant generates energy. The plant (1) is also configured to define a closed circuit and to perform a closed thermodynamic cycle (TC) in the closed circuit with at least a part of the working fluid, optionally while the plant (1) is in the charge configuration or in the discharge configuration. [Fig. 1]	(٥٧) الملخص يتعلق الاختراع الحالي بمحطة (١) لتخزين طاقة تشـــتمل على غلاف (٥) لتخزين مائع تشغيل بخلاف الهواء الجوي، في طور غازي وفي توازن للضـــغط مع الغلاف الجوي؛ خزان (٩) لتخزين مائع التشغيل المذكور في طور سائل أو فوق حرج حيث تقترب درجة الحرارة من درجة الحرارة الحرجة؛ حيث تقترب درجة الحرارة الحرجة المذكورة من درجة الحرارة المحيطة. تتم تهيئة المحطة (١) لإجراء تحويل حلقي مغلق لدن حرارياً(CTT) ، أولاً في اتجاه واحد في تكوين شـــحن ثم في اتجاه مقابل في تكوين تفريغ، بين الغلاف المذكور (٥) والخزان المذكور (٩)؛ حيث أنه في تكوين الشـــحن تقوم المحطة (١) بتخزين الحرارة والضـــغط وفي تكوين التفريغ تقوم المحطة بتوليد طاقة. تتم أيضـــاً تهيئة المحطة (١) لتحديد دائرة مُغلقة ولإجراء دورة ديناميكية حرارية مُغلقة (TC) في الدائرة المُغلقة مع جزء على الأقل من مائع التشـــغيل، اختيارياً أثناء وجود المحطة (١) في تكوين الشحن أو في تكوين التفريغ. [الشكل ١]

Hashemite Kingdom of Jordan Ministry of Industry and Trade Directorate of Industrial Property	المملكة الأردنية الهاشمية وزارة الصناعة والتجارة مديرية حماية الملكية الصناعية
(11) Patent No. 4329	(١١) رقم البراءة : **4329**
(21) Appl. No. PCT/JO/2020/107	(٢١) رقم الطلب : **PCT/JO/2020/107**
(22) Filed: 05/06/2020	(٢٢) تاريخ الطلب : ٢٠٢٠/٠٦/٠٥
(23) Priority Data:	(٣٠) بيانات الأسبقية:
(31) No. : 1760548	(٣١) الرقم: **1760548**
(32) Date: 11/9/2017	(٣٢) التاريخ: **11/9/2017**
(33) Country: France	(٣٣) الدولة: **فرنسا**
(71) Applicant: OCP SA;COATEX	(٧١) المالكون: **او سي بيه اس ايه؛كوتيكس**
(72) Inventors: MONGOIN Jacques;DHIBA Driss;MAGNY Benoit;METHIVIER Celine	(٧٢) المخترعون: مونجوين جاكيز؛ديبا دريس؛ماجني بينوا؛ميتهيفير سيلين
(74) Agent : Abu-Ghazaleh Intellectual Property	(٧٤) الوكيل : أبو غزاله للملكية الفكرية
(51) INT. CL. : C01B 25/01; C01B 25/222; C05B 11/00; C08F 20/06	(٥١) التصنيف الدولي : C01B 25/01; C01B 25/222; C05B 11/00; C08F 20/06
(54) Invention Title: Preparation of an aqueous suspension of phosphate material	(٥٤) عنوان الاختراع: تحضير معلق مائي من مادة فوسفات
(57) Abstract The invention relates to a method for preparing an aqueous suspension of at least one phosphate material, comprising, dispersing, in water, particles of phosphate material in the presence of at least one additive of the anionic polymer of acrylic acid or of methacrylic acid type. The suspension according to the invention has a viscosity of less than 1500 mPa·s. The invention also relates to the conditioning of the phosphate material associated with the anionic polymer, for its subsequent treatment with at least one strong acid, for the industrial preparation of phosphoric acid.	(٥٧) الملخص يتعلق الاختراع الحالي بتوفير طريقة لتحضير معلق مائي لمادة فوسفات واحدة عى الأقل، حيث تتضمن الطريقة تشتيت جسيمات مادة الفوسفات في الماء في وجود مادة مضافة واحدة على الأقل من بوليمر أنيوني من نوع حمض الأكريليك أو حمض الميثاكريليك. ويكون المعلق وفقًا للاختراع ذو لزوجة أقل من ١٥٠٠ ملي باسكال.ثانية. كما يتعلق الاختراع أيضًا بتهيئة مادة الفوسفات المرتبطة بالبوليمر الأنيوني، لمعالجتها فيما بعد بحمض قوي واحد على الأقل، وذلك للتحضير الصناعي لحمض الفوسفوريك.

Hashemite Kingdom of Jordan Ministry of Industry and Trade Directorate of Industrial Property	المملكة الأردنية الهاشمية وزارة الصناعة والتجارة مديرية حماية الملكية الصناعية
(11) Patent No. 4330	(١١) رقم البراءة : **4330**
(21) Appl. No. PCT/JO/2022/142	(٢١) رقم الطلب : **PCT/JO/2022/142**
(22) Filed: 09/06/2022	(٢٢) تاريخ الطلب : ٢٠٢٢/٠٦/٠٩
(23) Priority Data:	(٣٠) بيانات الأسبقية:
(31) No. : 62/946,586	(٣١) الرقم: **62/946,586**
(32) Date: 11/12/2019	(٣٢) التاريخ: ٢٠١٩/١٢/١١
(33) Country: United States	(٣٣) الدولة: **امريكا**
(71) Applicant: ELI LILLY AND COMPANY	(٧١) المالكون: **ايلي ليلي اند كومباني**
(72) Inventors: BOULET, Serge Louis;PENG, Sheng-Bin;SI, Chong;GUO, Deqi;FORTNER, Kevin Charles;HYMAN, David Michael	(٧٢) المخترعون: بوليت ، سيرج لويس؛بينغ ، شنغ بين؛سي ، تشونغ؛غوو ، ديكي؛فورتنر ، كيفن تشارلز؛هيمان ، ديفيد مايكل
(74) Agent : Saba & Co. Intellectual Property	(٧٤) الوكيل : سابا وشركاهم للملكيه الفكريه
(51) INT. CL. :61PA3500;07DC48704;07DC49804;61KA31553	(٥١) التصنيف الدولي : **61PA3500;07DC48704;07DC49804;61KA31553**
(54) Invention Title: KRAS G12C INHIBITORS	(٥٤) عنوان الاختراع: مثبطات KRAS G12C
(57) Abstract The present invention provides compounds of the formula: 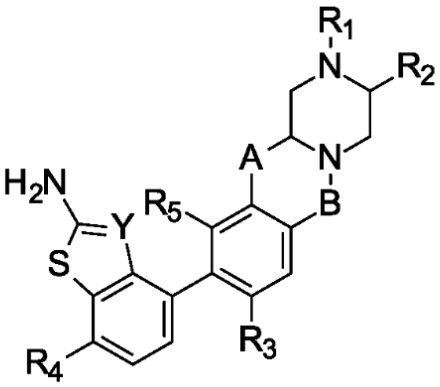 where R1, R2, R3, R4, R5, A, B, and Y are as described herein, pharmaceutically acceptable salts thereof, and methods of using these compounds and salts for treating patients for cancer.	(٥٧) الملخص يتعلق الاختراع الحالي بتوفير مركبات لها الصيغة: 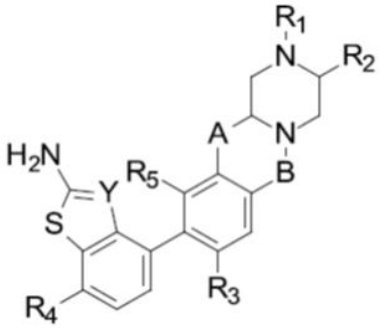 حيث R1، R2، R3، R4، R5، A، B، وY تعد كما هي موصوفة هنا، أملاح مقبولة صيدليًا منها، وطرق استخدام هذه المركبات وأملاح لمعالجة مرضى السرطان.

Hashemite Kingdom of Jordan Ministry of Industry and Trade Directorate of Industrial Property	المملكة الأردنية الهاشمية وزارة الصناعة والتجارة مديرية حماية الملكية الصناعية
(11) Patent No. 4331	(١١) رقم البراءة : **4331**
(21) Appl. No. 2022/158	(٢١) رقم الطلب : **158/2022**
(22) Filed: 06/19/2022	(٢٢) تاريخ الطلب : ٢٠٢٢/١٩/٠٦
(23) Priority Data:	(٣٠) بيانات الأسبقية:
(31) No. : 10-2019-0173487	(٣١) الرقم: **10-2019-0173487**
(32) Date: 12/23/2019	(٣٢) التاريخ: **12/23/2019**
(33) Country: Korea	(٣٣) الدولة: **كوريا**
(71) Applicant: LG Chem, Ltd.	(٧١) المالكون: **ال جي جيم، ليمتد**
(72) Inventors: JOO, Hyun Woo;SEO, Bo Kyung;CHO, Woo Young;JUNG, Jin Young;LEE, Eun Jin;YOON, Su Young;YOON, Seung Hyun	(٧٢) المخترعون: جوو هايون وو؛سيو بو كيونج؛شاو وو يونج؛غونج جين يونج؛لي ايون جين؛يوون سو يونج؛يوون سيونج هايون
(74) Agent : Dima Taan	(٧٤) الوكيل : ديما عبداللطيف الطعان
(51) INT. CL. :07DC41714;61KA31497;61KA31506;07DC41314	(٥١) التصنيف الدولي : **07DC41714;61KA31497;61KA31506;07DC41314**
(54) Invention Title: Novel Amino Aryl Derivative Useful as Diacylglycerol Acyltransferase 2 Inhibitor and Use Thereof	(٥٤) عنوان الاختراع: مشتق أمينو أريل جديد مفيد كمثبط لثنائي أسيل غليسيرول أسيل ترانسفيراز ٢ diacylglycerol acyltransferase 2واستخدامه
(57) Abstract The present invention relates to an amino aryl derivative compound, represented by chemical formula (1) and exhibiting the activity of a diacylglycerol acyltransferase 2 (DGAT2) inhibitor, a pharmaceutical composition comprising same as an active ingredient, and a use thereof.	(٥٧) الملخص يتعلق الاختراع الحالي بمركب مشتق أمينو أريل، يتم تمثيله بالصيغة الكيميائية (١) ويُظهر نشاط مثبط لثنائي أسيل غليسيرول أسيل ترانسفيراز ٢ (DGAT2)، وهو تركيبة صيدلانية تشتمل على نفس المُكوّن النشط، واستخدامه.

Hashemite Kingdom of Jordan Ministry of Industry and Trade Directorate of Industrial Property	المملكة الأردنية الهاشمية وزارة الصناعة والتجارة مديرية حماية الملكية الصناعية
(11) Patent No. 4332	(١١) رقم البراءة : **4332**
(21) Appl. No. PCT/JO/2021/168	(٢١) رقم الطلب : **PCT/JO/2021/168**
(22) Filed: 24/06/2021	(٢٢) تاريخ الطلب : ٢٠٢١/٠٦/٢٤
(23) Priority Data:	(٣٠) بيانات الأسبقية:
(31) No. : 2018146029	(٣١) الرقم: **2018146029**
(32) Date: 25/12/2018	(٣٢) التاريخ: ٢٠١٨/١٢/٢٥
(33) Country: Russian Federation	(٣٣) الدولة: **روسيا**
(71) Applicant: JOINT STOCK COMPANY "BIOCAD"	(٧١) المالكون: **جوينت ستوك كومباني "بيوكاد"**
(72) Inventors: BRITANOVA, Olga Vladimirovna؛ STAROVEROV, Dmitry Borisovich؛ EVSTRATEVA, Anna Valentinovna؛ MISORIN, Alexey Konstantinovich؛ NEMANKIN, Timofey Aleksandrovich؛ SHCHEMELEVA, Mariia Aleksandrovna؛ VLADIMIROVA, Anna Konstantinovna؛ ANIKINA, Arina Vitalevna؛ IVANOV, Roman Alekseevich؛ MOROZOV, Dmitry Valentinovich؛ IAKOVLEV, Pavel Andreevich؛ LUKYANOV, Sergey Anatolievich	(٧٢) المخترعون: بريتانوفا ، أولغا فلاديميروفنا؛ ستاروفيروف ، دميتري بوريسوفيتش ؛إفستراتيفا ، آنا فالنتينوفنا ؛ميسورين ، أليكسي كونستانتينوفيتش؛نيمانكين ، تيموفي أليكساندروفيتش ؛شتشيميليفا ، ماريا أليكساندروفنا؛ فلاديميروفا ، آنا كونستانتينوفنا ؛أنيكينا ، أرينا فيتاليفنا ؛إيفانوف ، رومان أليكسيفيتش؛موروزوف ، دميتري فالنتينوفيتش ؛اياكوفليف ، بافل أندريفيتش ؛لوكيانوف ، سيرجي أناتوليفيتش
(74) Agent : Saba & Co. Intellectual Property	(٧٤) الوكيل : سابا وشركاهم للملكيه الفكريه
(51) INT. CL. :	(٥١) التصنيف الدولي :
(54) Invention Title: MONOCLONAL ANTIBODIES THAT BIND SPECIFICALLY TO HUMAN TRBV9	(٥٤) عنوان الاختراع: أجسام مضادة أحادية النسيلة ترتبط نوعيًا مع TRBV9 بشري
(57) Abstract The invention relates to a monoclonal humanized antibody or an antigen-binding fragment thereof which bind specifically to the TRBV9 family of human T-cell receptors. The invention also relates to a nucleic acid which codes for said antibody or for an antigen-binding fragment thereof, an expression vector, a method for producing the antibody, and the use of said antibody for treating diseases or disorders associated with said family of human T-cell receptors. The invention is directed towards producing antibodies which can be used, in particular, for treating ankylosing spondylitis (AS or Bekhterev's disease), coeliac disease and blood cancers, the pathogenesis of which involves T-cell receptors of the TRBV9 family.	(٥٧) الملخص يتعلق الاختراع بجسم مضاد antibody أحادي النسيلة monoclonal مكتسب السمة البشرية humanized أو شدفة fragment رابطة لمستضد antigen-binding منه والذي يرتبط نوعيًا بعائلة TRBV9 لمستقبل الخلية التائية البشرية T cell receptor (TCR). كما يتعلق الاختراع بحمض نووي nucleic acid يشفر الجسم المضاد المذكور أو شدفة رابطة لمستضد منه، ناقل تعبير expression vector، طريقة لتحضير الجسم المضاد المذكور، واستخدام الجسم المضاد المذكور في معالجة الأمراض أو الاضطرابات المرتبطة بعائلة مستقبل الخلية التائية البشرية. يتم توجيه الاختراع لتوليد الأجسام المضادة التي يمكن استخدامها لعلاج، تحديدًا التهاب الفقرات التصلبي ankylosing spondylitis (AS)، المرض البطني celiac disease وأمراض الدم الخبيثة malignant blood diseases، والتي تنطوي مسبباتها pathogenesis على TCRs لعائلة TRBV9.

Hashemite Kingdom of Jordan Ministry of Industry and Trade Directorate of Industrial Property	المملكة الأردنية الهاشمية وزارة الصناعة والتجارة مديرية حماية الملكية الصناعية
(11) Patent No. 4333	(١١) رقم البراءة : **4333**
(21) Appl. No. PCT/JO/2021/169	(٢١) رقم الطلب : **PCT/JO/2021/169**
(22) Filed: 24/06/2021	(٢٢) تاريخ الطلب : ٢٠٢١/٠٦/٢٤
(23) Priority Data:	(٣٠) بيانات الأسبقية:
(31) No. : 2018146031	(٣١) الرقم: **2018146031**
(32) Date: 25/12/2018	(٣٢) التاريخ: ٢٠١٨/١٢/٢٥
(33) Country: Russian Federation	(٣٣) الدولة: **روسيا**
(71) Applicant: Joint Stock Company "Biocad"	(٧١) المالكون: **جوينت ستوك كومباني "بيوكاد"**
(72) Inventors: STAROVEROV, Dmitry Borisovich; NEMANKIN, Timofey Aleksandrovich; SHCHEMELEVA, Mariia Aleksandrovna; VLADIMIROVA, Anna Konstantinovna; ANIKINA, Arina Vitalevna; IVANOV, Roman Alekseevich; IAKOVLEV, Pavel Andreevich; BRITANOVA, Olga Vladimirovna; EVSTRATEVA, Anna Valentinovna; MISORIN, Alexey Konstantinovich; MOROZOV, Dmitry Valentinovich; LUKYANOV, Sergey Anatolievich	(٧٢) المخترعون: ستاروفيروف ، دميتري بوريسوفيتش؛ نيمانكين ، تيموفي أليكساندروفيتش؛ شتشيميليفا ، ماريا أليكساندروفنا؛ فلاديميروفا ، آنا كونستانتينوفنا؛ أنيكينا ، أرينا فيتاليفنا؛ إيفانوف ، رومان أليكسيفيتش؛ اياكوفليف ، بافل أندريفيتش؛ بريتانوفا ، أولغا فلاديميروفنا؛ إفستراتيفا ، آنا فالنتينوفنا؛ ميسورين ، أليكسي كونستانتينوفيتش؛ موروزوف ، دميتري فالنتينوفيتش؛ لوكيانوف ، سيرجي أناتوليفيتش
(74) Agent : Saba & Co. Intellectual Property	(٧٤) الوكيل : سابا وشركاهم للملكيه الفكريه
(51) INT. CL. :	(٥١) التصنيف الدولي :
(54) Invention Title: HUMANIZED ANTIBODIES AGAINST THE BETA CHAIN REGION OF THE HUMAN TCR TRBV9 9TH FAMILY AND METHODS OF THEIR USE	(٥٤) عنوان الاختراع: أجسام مضادة مؤنسنة ضد منطقة سلسلة بيتا للأسرة التاسعة من TCR TRBV9 البشرية وطرق استخدامها
(57) Abstract The invention relates to a monoclonal humanized antibody or an antigen-binding fragment thereof which bind specifically to the TRBV9 family of human T-cell receptors. The invention also relates to a nucleic acid which codes for said antibody or for an antigen-binding fragment thereof, an expression vector, a method for producing the antibody, and the use of said antibody for treating diseases or disorders associated with said family of human T-cell receptors. The invention is directed towards producing antibodies which can be used, in particular, for treating ankylosing spondylitis (AS or Bekhterev's disease), coeliac disease and blood cancers, the pathogenesis of which involves T-cell receptors of the TRBV9 family.	(٥٧) الملخص يتعلق الاختراع بجسم مضاد antibody أحادي النسيلة monoclonal مكتسب السمة البشرية humanized أو شدفة fragment رابطة لمستضد antigen-binding منه والذي يرتبط نوعيًا بعائلة TRBV9 لمستقبل الخلية التائية البشرية T cell receptor (TCR). كما يتعلق الاختراع بحمض نووي nucleic acid يشفر الجسم المضاد المذكور أو شدفة رابطة لمستضد منه، ناقل تعبير expression vector ، طريقة لتحضير الجسم المضاد المذكور، واستخدام الجسم المضاد المذكور في معالجة الأمراض أو الاضطرابات المرتبطة بعائلة مستقبل الخلية التائية البشرية. يتم توجيه الاختراع لتوليد الأجسام المضادة التي يمكن استخدامها لعلاج، تحديدًا التهاب الفقرات التصلبي ankylosing spondylitis (AS)، المرض البطني celiac disease وأمراض الدم الخبيثة malignant blood diseases ، والتي تنطوي مسبباتها pathogenesis على TCRs لعائلة TRBV9.

Hashemite Kingdom of Jordan Ministry of Industry and Trade Directorate of Industrial Property	المملكة الأردنية الهاشمية وزارة الصناعة والتجارة مديرية حماية الملكية الصناعية
(11) Patent No. 4334	(١١) رقم البراءة : **4334**
(21) Appl. No. 2023/27	(٢١) رقم الطلب : **27/2023**
(22) Filed: 02/09/2023	(٢٢) تاريخ الطلب : ٢٠٢٣/٠٩/٠٢
(23) Priority Data:	(٣٠) بيانات الأسبقية:
(31) No. :	(٣١) الرقم:
(32) Date:	(٣٢) التاريخ:
(33) Country:	(٣٣) الدولة:
(71) Applicant: Dr. Mashhour Mustafa Moh'd Bani Amer	(٧١) المالكون: **د.مشهور مصطفى محمد بني عامر**
(72) Inventors: Dr. Mashhour Mustafa Moh'd Bani Amer	(٧٢) المخترعون: د.مشهور مصطفى محمد بني عامر
(74) Agent :	(٧٤) الوكيل :
(51) INT. CL. :	(٥١) التصنيف الدولي :
(54) Invention Title: Intelligent Bloodless Glucose and Glycated Hemoglobin Measuring System and Method	(٥٤) عنوان الاختراع: جهاز ذكي لقياس مستوى السكر والسكر التراكمي بدون عينة دم
(57) Abstract The present invention introduces a groundbreaking, noninvasive system for measuring random blood glucose (BG) and glycated hemoglobin (HbA1c), uniquely combining hybrid thermal emission and molecular spectroscopy with a deep learning–based adaptive calibration framework. This dual innovation significantly improves measurement accuracy, specificity, and individual personalization. In contrast to conventional methods, the system leverages hybrid artificial intelligence algorithms to process complex sensor data and provide real-time, personalized insights through a user-friendly smartphone interface. The complete solution features a pocket-sized wearable device, an AI-driven calibration and processing engine distributed between the device and a secure health cloud, and a mobile application that allows remote physician access and consultation. By eliminating invasive sampling and enabling continuous, intelligent, and user-specific monitoring, the invention marks a substantial leap forward in the field of diabetes management and chronic care diagnostics	(٥٧) الملخص يقدم الاختراع الحالي نظامًا مبتكرًا لقياس مستوى السكر (BG) و السكر التراكمي (HbA1c) بدون عينة دم، يجمع بشكل فريد بين تقنيات التحسس الهجين باستخدام الانبعاث الحراري والطيف الجزيئي، مع إطار معايرة تكيفي قائم على التعلم العميق. هذا الدمج المزدوج يُحسّن بشكل كبير من الدقة، الحساسية، والتخصيص الفردي لقياسات المستخدم. وعلى عكس الطرق التقليدية، يستخدم النظام خوارزميات ذكاء اصطناعي هجينة لمعالجة إشارات الاستشعار المعقدة وتقديم تنبيهات فورية وتوصيات مخصصة من خلال تطبيق الهاتف الذكي. يتكون الحل من جهاز محمول صغير الحجم يمكن ارتداؤه، ومحرك معايرة ومعالجة ذكي مدعوم بالذكاء الاصطناعي موزع بين الجهاز وسحابة صحية آمنة، بالإضافة الى تطبيق للهاتف المحمول يتيح للأطباء الوصول الى بيانات المستخدم وتقديم استشارات طبية عن بعد. ومن خلال القضاء على الحاجة الى سحب عينات دم، وتمكين المراقبة الذكية والمستمرة والمخصصة لكل مستخدم، يمثل هذا النظام نقلة نوعية في مجال إدارة مرض السكري والتشخيصات المزمنة المتقدمة

Hashemite Kingdom of Jordan Ministry of Industry and Trade Directorate of Industrial Property	المملكة الأردنية الهاشمية وزارة الصناعة والتجارة مديرية حماية الملكية الصناعية
(11) Patent No. 4335	(١١) رقم البراءة : **4335**
(21) Appl. No. 2022/163	(٢١) رقم الطلب : **163/2022**
(22) Filed: 06/23/2022	(٢٢) تاريخ الطلب : ٢٠٢٢/٢٣/٠٦
(23) Priority Data:	(٣٠) بيانات الأسبقية:
(31) No. : 2019-233673	(٣١) الرقم: **2019-233673**
(32) Date: 12/25/2019	(٣٢) التاريخ: **12/25/2019**
(33) Country: Japan	(٣٣) الدولة: **يابان**
(71) Applicant: Astellas Pharma Inc.;KOTOBUKI PHARMACEUTICAL CO., LTD.	(٧١) المالكون: **أستيلاس فارما إنك.؛كوتوبوكي فارماسيوتيكال كو.، إل تي دي.**
(72) Inventors: Akihiko NAKAMURA;Osamu IKEDA;Kazuo KUROSAWA;Kozo MIYASAKA;Keiichiro OKUYAMA;Hideyuki WATANABE;Hiroshi TOMIYAMA;Yoshinori IWAI;Yohei SEKI	(٧٢) المخترعون: أكيهيكو ناكامورا؛أوسامو إيكيدا؛كازو كوروساوا؛كوزو مياساكا؛كيشيرو أوكوياما؛هيديوكي واتانابي؛هيروشي تومياما؛يوشينوري إيواي؛يوهي سيكي
(74) Agent : Baianat Intellectual Property	(٧٤) الوكيل : بيانات للملكية الفكرية
(51) INT. CL. :07DC41714;61KA31501;61KA315377;61KA315386;61PA3500;61PA4300;07DC47110;07DC49810	(٥١) التصنيف الدولي : **07DC41714;61KA31501;61KA315377;61KA315386;61PA3500;61PA4300;07DC47110;07DC49810**
(54) Invention Title: PYRIDAZINYL-THIAZOLECARBOXAMIDE COMPOUND	(٥٤) عنوان الاختراع: مركب بيريدازينيل-ثيازول كربوكساميد
(57) Abstract A compound useful as an active ingredient of a pharmaceutical composition for treatment of cancer related to activation of immune cells or cancer having resistance to anti-PD-1 antibody / anti-PD-L1 antibody therapy is provided. The present inventors have conducted studies on a compound useful as an active ingredient of a pharmaceutical composition for treatment of cancer related to activation of immune cells or cancer having resistance to anti-PD-1 antibody / anti-PD-L1 antibody therapy, and found that a pyridazinyl-thiazolecarboxamide compound has DGK ? (DGKzeta) inhibitory effect, leading to completion of the present invention. The pyridazinyl-thiazolecarboxamide compound of the present invention has DGK ? inhibitory effect, and can be used as a therapeutic agent for treatment of cancer related to activation of immune cells or cancer having resistance to anti-PD-1 antibody / anti-PD-L1 antibody therapy.	(٥٧) الملخص يزود هذا الاختراع مركب مفيد كمكون نشـــط في تركيب صيدلاني لعلاج السرطان المرتبط بتنشيط الخلايا المناعية أو السرطان الذي لديه مقاومة للعلاج بالأجسام المضادة لِـــ PD-1/الأجسام المضادة لِـ PD-L1. ولـقـد أجـرى المخترعون الحاليون دراســات على مركب مفيد كمكون نشط في تركيب صيدلاني لعلاج السرطان المرتبط بتنشيط الخلايا المناعية أو الســرطان الذي لديه مقاومة للعلاج بالأجسام المضادة لِـ PD-1/ الأجسام المضادة لِـ PD-L1 ، ووجدوا أن مركب بيريدازينيل-ثيازول كربوكساميد له تأثير مثبط لِـــــ(DGKzeta) DGK ? ، مما أدى إلى انجاز الاختراع الحالي. ويمكن اســتخدام مركب بيريدازينيل-ثيازول كربوكســاميد وفقاً للاختراع الحالي الذي له تأثير مثبط لِـ DGK ? ، كعامل علاجي لعلاج السرطان المرتبط بتنشــيط الخلايا المناعية أو الســرطان الذي لديه مقاومة للعلاج بالأجسام المضادة لِـــ PD-1/ الأجسام المضادة لِـــ PD-L1.

Hashemite Kingdom of Jordan Ministry of Industry and Trade Directorate of Industrial Property	المملكة الأردنية الهاشمية وزارة الصناعة والتجارة مديرية حماية الملكية الصناعية
(11) Patent No. 4336	(١١) رقم البراءة : **4336**
(21) Appl. No. 2022/189	(٢١) رقم الطلب : **189/2022**
(22) Filed: 08/17/2022	(٢٢) تاريخ الطلب : ٢٠٢٢/١٧/٠٨
(23) Priority Data:	(٣٠) بيانات الأسبقية:
(31) No. :	(٣١) الرقم:
(32) Date:	(٣٢) التاريخ:
(33) Country:	(٣٣) الدولة:
(71) Applicant: Specialized Co. for Plastic Industries	(٧١) المالكون: **المتخصصه للصناعات البلاستيكيه**
(72) Inventors: Jawdat Ghalib Abdulmuhsen Sughyyer;(Moh'd Jafar) A. S. Alsghayyer	(٧٢) المخترعون: جودت غالب عبدالمحسن الصغير؛محمد جعفر عبدالمحسن السيد الصغير
(74) Agent : Baianat Intellectual Property	(٧٤) الوكيل : بيانات للملكية الفكرية
(51) INT. CL. :	(٥١) التصنيف الدولي :
(54) Invention Title: Method for internal connection of a T-shaped telescopic joint into pipes	(٥٤) عنوان الاختراع: طريقة لربط داخلياً وصلة تلسكوبية على شكل حرف Tفي المواسير
(57) Abstract The present invention relates to a method for internal connection of T-shaped telescopic joint (40) into pipes. The said method comprising the steps of: inserting a T-shaped telescopic joint (40) into the pipe bore instead of being threaded onto the outer surface of the pipe, wherein the 5 telescopic joint (40) comprises three ends (10), (20), (30), with one end (10) having a gradient size telescopic circumference; and applying a bonding or adhesive material to both the inner surface of the pipe and the outer surface of one end of the joint, and the joint end is then inserted into the end of the pipe	(٥٧) الملخص يتعلق هذا الاختراع بطريقة للتوصيل الداخلي لوصلة تلسكوبية على شكل حرف T (40) في الأنابيب. تتضمن الطريقة المذكورة الخطوات التالية: إدخال وصلة تلسكوبية على شكل حرف T (40) في تجويف الأنبوب بدلاً من تثبيتها على السطح الخارجي للأنبوب، حيث تتكون الوصلة التلسكوبية (٤٠) من ثلاثة أطراف (١٠)، (٢٠)، (٣٠)، بحيث يكون أحد الطرفين (١٠) ذا محيط تلسكوبي مائل؛ ثم وضع مادة رابطة أو لاصقة على كل من السطح الداخلي للأنبوب والسطح الخارجي لأحد طرفي الوصلة، ثم إدخال طرف الوصلة في نهاية الأنبوب.

Hashemite Kingdom of Jordan Ministry of Industry and Trade Directorate of Industrial Property	المملكة الأردنية الهاشمية وزارة الصناعة والتجارة مديرية حماية الملكية الصناعية
(11) Patent No. 4337	(١١) رقم البراءة : **4337**
(21) Appl. No. 2022/116	(٢١) رقم الطلب : **116/2022**
(22) Filed: 05/18/2022	(٢٢) تاريخ الطلب : ٢٠٢٢/١٨/٠٥
(23) Priority Data:	(٣٠) بيانات الأسبقية:
(31) No. : 62/936,846;62/936,841	(٣١) الرقم: **62/936,846;62/936,841**
(32) Date: 2019-11-18;2019-11-18	(٣٢) التاريخ: **2019-11-18;2019-11-18**
(33) Country: United States;United States	(٣٣) الدولة: **امريكا؛امريكا**
(71) Applicant: Janssen Biotech, Inc.	(٧١) المالكون: **جانسن بيوتك، انك**
(72) Inventors: KRISHNA, Vinod;ATTAR, Ricardo;KHAN, Selina;DEHART, Jason;ZAHN, Roland;SANDERS, Barbara;SEPULVEDA, Manuel Alejandro;LUM, Jenifer;MAINE, Christian;WILKINSON, Patrick	(٧٢) المخترعون: كريشنا ، فينود؛أتار ريكاردو؛خان ، سيلينا؛ديهارت ، جايسون؛زان ، رولاند؛ساندرز ، باربرا؛سبلفيدا ، مانويل أليخاندرو؛لوم ، جينيفر؛مين ، كريستيان؛ويلكينسون ، باتريك
(74) Agent : Saba & Co. Intellectual Property	(٧٤) الوكيل : سابا وشركاهم للملكيه الفكريه
(51) INT. CL. :61KA3900;61KA39395;07KC1628;12NC1562;12NC15861;12NC15863;61PA3500	(٥١) التصنيف الدولي : **61KA3900;61KA39395;07KC1628;12NC1562;12NC15861;12NC15863;61PA3500**
(54) Invention Title: VACCINES BASED ON MUTANT CALR AND JAK2 AND THEIR USES	(٥٤) عنوان الاختراع: اللقاحات المستندة إلى الطافر CALR و JAK2 واستخداماتها
(57) Abstract Provided are vaccines, polypeptides and polynucleotides based on mutant CALR and JAK2 sequences, vectors, host cells, viruses, and methods of making and using them. The disclosure also provides methods of inducing an immune response and methods of treating, preventing, reducing a risk of onset or delaying the onset of a clinical condition characterized by an expression of JAK2V617F or CALR exon 9 mutant, or both JAK2V617F and CALR exon 9 mutant, wherein the method comprises a plurality of administrations of any of the compositions comprising polynucleotides, polypeptides or vectors disclosed herein.	(٥٧) الملخص تتوفر لقاحات وعديدات ببتيد وعديدات نوكليوتيد مستندة إلى تسلسلات الطافر CALR و JAK2 والنواقل والخلايا العائلة والفيروسات وطرق تحضيرها واستخدامها. يوفر الكشف أيضًا طرق تحفيز الاستجابة المناعية وطرق العلاج والوقاية وتقليل مخاطر ظهور أو تأخير ظهور حالة سريرية تتسم بتعبير طافر ٩ لإكسون JAK2V617F أوCALR ، أو الطافر ٩ لإكسون كل من JAK2V617F وCALR، حيث تتألف الطريقة من مجموعة من طرق الإعطاء لأي من التركيبات التي تشتمل على عديدات النوكليوتيد أو عديدات الببتيد أو النواقل التي يتم الكشف عنها هنا.

Hashemite Kingdom of Jordan Ministry of Industry and Trade Directorate of Industrial Property	المملكة الأردنية الهاشمية وزارة الصناعة والتجارة مديرية حماية الملكية الصناعية
(11) Patent No. 4338	(١١) رقم البراءة : **4338**
(21) Appl. No. 2022/221	(٢١) رقم الطلب : **221/2022**
(22) Filed: 09/15/2022	(٢٢) تاريخ الطلب : ٢٠٢٢/١٥/٠٩
(23) Priority Data:	(٣٠) بيانات الأسبقية:
(31) No. : 20163465.6 ;PCT/CN2021/075550	(٣١) الرقم: **20163465.6 ;PCT/CN2021/075550**
(32) Date: 2020-03-16;2021-02-05	(٣٢) التاريخ: **2020-03-16;2021-02-05**
(33) Country: European Patent Office (EPO);China	(٣٣) الدولة: **المكتب الأوروبي للبراءات;(EPO) الصين**
(71) Applicant: NOVARTIS AG	(٧١) المالكون: **نوفارتيس ا يه جي**
(72) Inventors: IMBACH-WEESE, Patricia ؛FEI, Zhongbo;BROCKLEHURST, Cara;BORDAS, Vincent؛CHENE, Patrick؛SOLDERMANN, Nicolas ؛SELLNER, Holger؛SCHMELZLE, Tobias ؛GUAGNANO, Vito؛FURET, Pascal؛VOEGTLE, Markus؛KALLEN, Joerg؛LE DOUGET, Mickael؛LORTHIOIS, Edwige Liliane Jeanne ؛LI, Jialiang ؛LI, Wei ؛MCKENNA, Joseph ؛WARTMANN, Markus	(٧٢) المخترعون: إمباخ-ويز ، باتريشيا ;اف إي آي، تشونغبو؛بروكلهورست ، كارا؛بورداس ، فنسنتشين ، باتريك;سولدرمان ، نيكولاس;سيلنر ، هولجرشميلزل ، توبياس;غواغنانو ، فيتو;فوريت ، باسكال;فوغتول ، ماركوس ;كاليين، جورج;لو دوجيه ، مايكللورثيويس ، إدويج ليليان جين;لي، جياليانغ ;لي، وي ;ماكينا ، جوزيف ;وارتمان ، ماركوس
(74) Agent : Saba & Co. Intellectual Property	(٧٤) الوكيل : سابا وشركاهم للملكيه الفكريه
(51) INT. CL. :07DC30781;07DC40114;07DC40304;07DC40504;07DC40510;07DC40512;07DC40514;07DC40704;07DC40712;07DC41304;07DC41704;07DC49104;61PA3500;61KA31343;61KA31443	(٥١) التصنيف الدولي : **07DC30781;07DC40114;07DC40304;07DC40504;07DC40510;07DC40512;07DC40514;07DC40704;07DC40712;07DC41304;07DC41704;07DC49104;61PA3500;61KA31343;61KA31443**
(54) Invention Title: BIARYL DERIVATIVES AS YAP/TAZ-TEAD PROTEIN-PROTEIN INTERACTION INHIBITORS	(٥٤) عنوان الاختراع: مشتقات باي أريل كمثبطات تداخل بروتين-بروتين YAP/TAZ-TEAD
(57) Abstract The present invention provides a compound of formula (I) or a pharmaceutically acceptable salt thereof; (I) a method for manufacturing said compound, and its therapeutic uses. The present invention further provides a combination of pharmacologically active agents and a pharmaceutical composition comprising said compound.	(٥٧) الملخص يتعلق الاختراع الحالي بمركب بالصيغة (I) أو ملح مقبول صيدلانياً منه؛(I); وطريقة لتصنيع المركب المذكور، واستخداماته العلاجية. يقدم الاختراع الحالي أيضاً توليفة من عوامل فعّالة دوائياً وتركيبة صيدلانية تشتمل على المركب المذكور.

Hashemite Kingdom of Jordan Ministry of Industry and Trade Directorate of Industrial Property	المملكة الأردنية الهاشمية وزارة الصناعة والتجارة مديرية حماية الملكية الصناعية
(11) Patent No. 4339	(١١) رقم البراءة : **4339**
(21) Appl. No. 2022/204	(٢١) رقم الطلب : **204/2022**
(22) Filed: 08/28/2022	(٢٢) تاريخ الطلب : ٢٠٢٢/٢٨/٠٨
(23) Priority Data:	(٣٠) بيانات الأسبقية:
(31) No. : 62/983,093	(٣١) الرقم: **62/983,093**
(32) Date: 2/28/2020	(٣٢) التاريخ: **2/28/2020**
(33) Country: United States	(٣٣) الدولة: **امريكا**
(71) Applicant: ELI LILLY AND COMPANY	(٧١) المالكون: **ايلي ليلي اند كومباني**
(72) Inventors: ALLAN, Barret;BUDELSKY, Alison Lee Sim;BOYLES, Jeffrey Streetman;RUBTSOVA, Kira Vladimirovna;ZHANG, Guifeng;NA, Songqing	(٧٢) المخترعون: ألان ، باريت؛بودلسكي ، أليسون لي سيم؛بويلز ، جيفري ستريتمان؛روبتسوفا ، كيرا فلاديميروفنا؛زهانغ ، جويفينغ؛نا ، سونغكينغ
(74) Agent : Saba & Co. Intellectual Property	(٧٤) الوكيل : سابا وشركاهم للملكيه الفكريه
(51) INT. CL. :07KC1628;61KA39395;61PA3700;61PA3706	(٥١) التصنيف الدولي : **07KC1628;61KA39395;61PA3700;61PA3706**
(54) Invention Title: ANTI-HUMAN CD19 ANTIBODIES	(٥٤) عنوان الاختراع: الأجسام المضادة لـ CD19 البشرية
(57) Abstract The present disclosure relates to antibodies that bind human CD19 (anti-human CD19 antibodies or anti-human CD19 antibodies), compositions comprising such anti-human CD19 antibodies, and methods of using such anti-human CD19 antibodies.	(٥٧) الملخص يتعلق الكشف الحالي بالأجسام المضادة التي تربط CD19البشري") الأجسام المضادة لـ CD19 البشرية" أو "الأجسام المضادة لـ CD19 البشرية("، تركيبات تتضمن هذه الأجسام المضادة لـ CD19 البشرية، وطرق استخدام هذه الأجسام المضادة لـ CD19البشرية.

Hashemite Kingdom of Jordan Ministry of Industry and Trade Directorate of Industrial Property	المملكة الأردنية الهاشمية وزارة الصناعة والتجارة مديرية حماية الملكية الصناعية
(11) Patent No. 4340	(١١) رقم البراءة : **4340**
(21) Appl. No. 2022/100	(٢١) رقم الطلب : **100/2022**
(22) Filed: 04/28/2022	(٢٢) تاريخ الطلب : ٢٠٢٢/٢٨/٠٤
(23) Priority Data:	(٣٠) بيانات الأسبقية:
(31) No. : 202011025125;19206744.5;202011005892	(٣١) الرقم: **202011025125;19206744.5;202011005892**
(32) Date: 2020-06-15;2019-11-01;2020-02-11	(٣٢) التاريخ: **2020-06-15;2019-11-01;2020-02-11**
(33) Country: India;European Patent Office (EPO);India	(٣٣) الدولة: **الهند؛المكتب الأوروبي للبراءات; الهند**
(71) Applicant: SYNGENTA CROP PROTECTION AG	(٧١) المالكون: **سينجينتا كروب بروتيكشين ايه جي**
(72) Inventors: EDMUNDS, Andrew;KOLLETH KRIEGER, Amandine;HALL, Roger, Graham;PITTERNA, Thomas;SCARBOROUGH, Christopher, Charles;PHADTE, Mangala;LE CHAPELAIN, Camille;EMERY, Daniel;IOSUB, Viorel, Andrei;JEANGUENAT, André;KILARU, Jagadeesh, Prathap	(٧٢) المخترعون: إدموندز ، أندرو؛كوليث كريجر ، أماندين؛هول ، روجر ، جراهام؛بيترنا ، توماس؛سكاربورو ، كريستوفر ، تشارلز؛فادت ، مانغالا؛لو تشابلين ، كميل؛إيمري ، دانيل؛ايوسوب، فيوريل، اندري؛جونغوينات ، أندريه؛كيلارو ، جاغاديش ، براتاب
(74) Agent : Saba & Co. Intellectual Property	(٧٤) الوكيل : سابا وشركاهم للملكيه الفكريه
(51) INT. CL. :07DC40114;07DC40314;01NA4354;01NA43653	(٥١) التصنيف الدولي : **07DC40114;07DC40314;01NA4354;01NA43653**
(54) Invention Title: PESTICIDALLY ACTIVE FUSED BICYCLIC HETEROAROMATIC COMPOUNDS	(٥٤) عنوان الاختراع: مركبات هتيروماتية ثنائية الحلقة مندمجة نشطة من الناحية المبيدة للآفات
(57) Abstract Compounds of formula (I), wherein the substituents are as defined in claim 1, and the agrochemically acceptable salts, stereoisomers, enantiomers, tautomers and N-oxides of those compounds, can be used as insecticides.	(٥٧) الملخص يتم الكشف عن مركبات من الصيغة(I) (I) حيث أن البدائل هي على النحو المحدد في عنصر الحماية ١، ويمكن استخدام الأملاح المقبولة من الناحية الكيميائية الزراعية، الأيزومرات الفراغية، المصاوغات المرآتية، الصنوان وأكاسيد النيتروجين لهذه المركبات كمبيدات حشرية.

Hashemite Kingdom of Jordan Ministry of Industry and Trade Directorate of Industrial Property	المملكة الأردنية الهاشمية وزارة الصناعة والتجارة مديرية حماية الملكية الصناعية
(11) Patent No. 4341	(١١) رقم البراءة : **4341**
(21) Appl. No. 2022/242	(٢١) رقم الطلب : **242/2022**
(22) Filed: 10/03/2022	(٢٢) تاريخ الطلب : ٢٠٢٢/٠٣/١٠
(23) Priority Data:	(٣٠) بيانات الأسبقية:
(31) No. : US62/369,674;US62/419,420;US62/478,336	(٣١) الرقم: **US62/369,674;US62/419,420;US62/478,336**
(32) Date: 2016-08-01;2016-11-08;2017-03-29	(٣٢) التاريخ: **2016-08-01;2016-11-08;2017-03-29**
(33) Country: United States;United States;United States	(٣٣) الدولة: **امريكا؛امريكا؛امريكا**
(71) Applicant: Omeros Corporation;University of Leicester	(٧١) المالكون: **أوميروس كوربوريشن؛يونيفرستي اوف ليستر**
(72) Inventors: Thomas Dudler;W Jason Cummings;Gregory A. Demopulos;Christie L. Wood;Larry W. Tjoelker;Munehisa Yabuki;Hans-Wilhelm Schwaeble	(٧٢) المخترعون: توماس دودلير؛دبليو جيسون كامينغز؛غريغوري ايه. ديموبولوس؛كريستي ال. وود؛لاري دبليو. تجويلكر؛مونيهيسا يابوكي؛هانز-ويلهلم شويبل
(74) Agent : Abu-Ghazaleh Intellectual Property	(٧٤) الوكيل : أبو غزالة للملكية الفكرية
(51) INT. CL. :	(٥١) التصنيف الدولي :
(54) Invention Title: NUCLEIC ACIDS ENCODING ANTIBODIES SPECIFICALLY BINDING TO MASP-3	(٥٤) عنوان الاختراع: أحماض نووية تشفر أجسام مضادة ترتبط تحديدا بـ MASP-3
(57) Abstract The present invention relates to MASP-3 inhibitory antibodies and compositions comprising such antibodies for use in inhibiting the adverse effects of MASP-3 dependent complement activation.	(٥٧) الملخص يتعلق الاختراع الحالي بأجسام مضادة وتركيبات مثبطة لـ MASP-3 تشتمل على مثل هذه الأجسام المضادة للاستخدام في تثبيط التأثيرات غير الملائمة لتنشيط المتمم المعتمد على.MASP-3

Hashemite Kingdom of Jordan Ministry of Industry and Trade Directorate of Industrial Property	المملكة الأردنية الهاشمية وزارة الصناعة والتجارة مديرية حماية الملكية الصناعية
(11) Patent No. 4342	(١١) رقم البراءة : **4342**
(21) Appl. No. 2022/213	(٢١) رقم الطلب : **213/2022**
(22) Filed: 09/08/2022	(٢٢) تاريخ الطلب : ٢٠٢٢/٠٨/٠٩
(23) Priority Data:	(٣٠) بيانات الأسبقية:
(31) No. : 10-2020-0033477;10-2021-0034452	(٣١) الرقم: **10-2020-0033477;10-2021-0034452**
(32) Date: 2020-03-18;2021-03-17	(٣٢) التاريخ: **2020-03-18;2021-03-17**
(33) Country: Korea;Korea	(٣٣) الدولة: **كوريا؛كوريا**
(71) Applicant: LG Chem, Ltd.	(٧١) المالكون: **ال جي جيم، ليمتد**
(72) Inventors: PARK, Jun ؛JO, Min Mi ؛KIM, Young Kwan	(٧٢) المخترعون: بارك، جين ؛جو ، مين مي ؛كيم، يونغ كوان
(74) Agent : Dima Taan	(٧٤) الوكيل : ديما عبداللطيف الطعان
(51) INT. CL. :07DC40514;61KA314439;61PA300;61PA900;61PA116;61PA2528;07DC40114;07DC41314	(٥١) التصنيف الدولي : **07DC40514;61KA314439;61PA300;61PA900;61PA116;61PA2528;07DC40114;07DC41314**
(54) Invention Title: GLP-1 Receptor Agonist, Pharmaceutical Composition Comprising Same, and Method for Preparing Same	(٥٤) عنوان الاختراع: ناهضة مستقبل الببتيد-١ الشبيه بالغلوكاغون-(GLP-1)، وتركيبة صيدلانية تشتمل عليه، وطريقة تحضيره
(57) Abstract The present invention relates to a novel compound useful as an agent for treatment or prophylaxis of various metabolic diseases such as obesity or diabetes and hyperlipidemia, by means of excellent GLP-1 agonist activity and an excellent DMPK profile, an isomer thereof or a pharmaceutically acceptable salt thereof, a pharmaceutical composition comprising the compound, and a method for preparing the compound.	(٥٧) الملخص يتعلق الاختراع الحالي بمركب جديد مفيد كعامل للعلاج أو الوقاية من أمراض التمثيل الغذائي المختلفة مثل البدانة;" obesity"أو مرض السُكري diabetes وفرط شحميات الدم hyperlipidemia، عن طريق نشاط ناهضة مستقبل الببتيد -١ الشبيه بالغلوكاغون (GLP-1) وتمثيل غذائي ممتاز للأدوية والحركية الدوائية(DMPK) ، أو أيزومر منه أو ملح منه مقبول صيدلانيًا، وتركيبة صيدلانية تشتمل على المُركَّب، وطريقة لتحضير المُركَّب.

Hashemite Kingdom of Jordan Ministry of Industry and Trade Directorate of Industrial Property	المملكة الأردنية الهاشمية وزارة الصناعة والتجارة مديرية حماية الملكية الصناعية
(11) Patent No. 4343	(١١) رقم البراءة : **4343**
(21) Appl. No. 2022/147	(٢١) رقم الطلب : **147/2022**
(22) Filed: 06/15/2022	(٢٢) تاريخ الطلب : ٢٠٢٢/١٥/٠٦
(23) Priority Data:	(٣٠) بيانات الأسبقية:
(31) No. : PCT/IB2019/060808;20168231.7;PCT/IB2019/060810;PCT/IB2019/060812;20168245.7;PCT/IB2019/060811;20168938.7	(٣١) الرقم: **PCT/IB2019/060808;20168231.7;PCT/IB2019/060810;PCT/IB2019/060812;20168245.7;PCT/IB2019/060811;20168938.7**
(32) Date: 2019-12-15;2020-04-06;2019-12-15;2019-12-15;2020-04-06;2019-12-15;2020-04-09	(٣٢) التاريخ: **2019-12-15;2020-04-06;2019-12-15;2019-12-15;2020-04-06;2019-12-15;2020-04-09**
(33) Country: International Bureau of the World Intellectual Property Organization (WIPO);European Patent Office (EPO);International Bureau of the World Intellectual Property Organization (WIPO);International Bureau of the World Intellectual Property Organization (WIPO	(٣٣) الدولة: **International Bureau of the World Intellectual Property Organization (WIPO);المكتب الأوروبي للبراءات (EPO);International Bureau of the World Intellectual Property Organization (WIPO);International Bureau of the World Intellectual Property Organization (WI**
(71) Applicant: Shaheen Innovations Holding Limited	(٧١) المالكون: **شاهين انوفيشين هولدينج ليمتد**
(72) Inventors: Jeffrey MACHOVEC David Jeffrey; Sajid BHATTI Robert Bhatti ;Clement Didier Christian LAMOUREUX	(٧٢) المخترعون: جفري دافيد ماكوفك؛ساجد بهاتي روبرت بهاتي؛كلمنت ديدير كريستيان الموريوكس
(74) Agent : Baianat Intellectual Property	(٧٤) الوكيل : بيانات للملكية الفكرية
(51) INT. CL. :61MA1100;05BB1700	(٥١) التصنيف الدولي : **61MA1100;05BB1700**
(54) Invention Title: MIST INHALER DEVICES	(٥٤) عنوان الاختراع: أجهزة استنشاق رذاذ
(57) Abstract A mist inhaler device (200) for generating a mist for inhalation by a user. The device comprises a mist generator device (201) and a driver device (202). The driver device (202) is configured to drive the mist generator device (201) at an optimum frequency to maximise the efficiency of mist generation by the mist generator device (201).	(٥٧) الملخص يتعلق الاختراع الحالي بجهاز استنشاق رذاذ (٢٠٠) لتوليد رذاذ لاستنشاقه عن طريق مستخدم. الجهاز يشمل جهاز توليد رذاذ (٢٠١) وجهاز تشغيل (٢٠٢). جهاز التشغيل (٢٠٢) يتشكّل لتشغيل جهاز مولّد الرذاذ (٢٠١) في تردد أمثل لزيادة كفاءة توليد الرذاذ بجهاز مولّد الرذاذ.(201)

Hashemite Kingdom of Jordan Ministry of Industry and Trade Directorate of Industrial Property	المملكة الأردنية الهاشمية وزارة الصناعة والتجارة مديرية حماية الملكية الصناعية
(11) Patent No. 4344	(١١) رقم البراءة : **4344**
(21) Appl. No. 2022/153	(٢١) رقم الطلب : **153/2022**
(22) Filed: 06/16/2022	(٢٢) تاريخ الطلب : ٢٠٢٢/١٦/٠٦
(23) Priority Data:	(٣٠) بيانات الأسبقية:
(31) No. : 62/949,661	(٣١) الرقم: **62/949,661**
(32) Date: 12/18/2019	(٣٢) التاريخ: **12/18/2019**
(33) Country: United States	(٣٣) الدولة: **امريكا**
(71) Applicant: ELI LILLY AND COMPANY	(٧١) المالكون: **ايلي ليلي اند كومباني**
(72) Inventors: ABRAHAM, Milata Mary;ALSINA-FERNANDEZ, Jorge;COSKUN, Tamer;QU, Hongchang;WALLIS, James Lincoln	(٧٢) المخترعون: ابراهام ، ميلاتا ماري؛السينا فرناندیز ، جورجي؛كوسكون ، تامر؛كيويو ، هونغتشانغ؛واليس ، جيمس لينكولن
(74) Agent : Saba & Co. Intellectual Property	(٧٤) الوكيل : سابا وشركاهم للملكيه الفكريه
(51) INT. CL. :07KC14605;61KA3826	(٥١) التصنيف الدولي : **07KC14605;61KA3826**
(54) Invention Title: INCRETIN ANALOGS AND USES THEREOF	(٥٤) عنوان الاختراع: نظائر الإنكرتين واستخداماتها
(57) Abstract Incretin analogs are provided that have activity at each of the glucose-dependent insulinotropic polypeptide (GIP), glucagon-like peptide- 1 (GLP-1) and glucagon (GCG) receptors. The incretin analogs have structural features resulting in balanced activity and extended duration of action at each of these receptors. Methods also are provided for treating diseases such as type 2 diabetes mellitus, dyslipidemia, metabolic syndrome, non-alcoholic fatty liver disease, non-alcoholic steatohepatitis and obesity.	(٥٧) الملخص يتعلق الاختراع الحالي بتوفير نظائر الإنكرتين التي لها نشاط عند كل مستقبلات البولي ببتيد الأنسوليني المعتمد على الجلوكوز(GIP) ، ببتيد-١ شبيه الجلوكاجون (GLP-1) والجلوكاجون .(GCG) يكون لنظائر الإنكرتين سمات بنيوية ينجم عنها نشاط متوازن وفترة ممتدة من التأثير عند كل مستقبل من هذه المستقبلات. يتم كذلك توفير طرق لمعالجة أمراض مثل مرض السكري من النوع ٢، عسر شحميات الدم، متلازمة أيضية، مرض الكبد الدهني غير الكحولي، التهاب الكبد الدهني غير الكحولي والسمنة.

Hashemite Kingdom of Jordan Ministry of Industry and Trade Directorate of Industrial Property	المملكة الأردنية الهاشمية وزارة الصناعة والتجارة مديرية حماية الملكية الصناعية
(11) Patent No. 4345	(١١) رقم البراءة : **4345**
(21) Appl. No. 2020/140	(٢١) رقم الطلب : **140/2020**
(22) Filed: 06/04/2020	(٢٢) تاريخ الطلب : ٢٠٢٠/٠٤/٠٦
(23) Priority Data:	(٣٠) بيانات الأسبقية:
(31) No. : US 62/595,842	(٣١) الرقم: **US 62/595,842**
(32) Date: 12/7/2017	(٣٢) التاريخ: **12/7/2017**
(33) Country: United States	(٣٣) الدولة: **امريكا**
(71) Applicant: Merck Sharp & Dohme LLC	(٧١) المالكون: **ميرك شارب آند دوم ال ال سي**
(72) Inventors: Akhilesh BHAMBHANI;Erin J. GREEN-TREXLER;Justin STANBRO;Jeffrey Thomas BLUE;Sherrie-Ann P. MARTIN;Lynne Ann ISOPI;Michael S. RYAN;Morrisa JONES;Heidi Joanne PIXLEY	(٧٢) المخترعون: أكيليش بهامبهاني؛إيرين ج. غرين تريكسلر؛جاستن ستانبرو؛جيفري طوماس بلو؛شيري-آن ب. مارتن؛لين آن ايسوبي؛مايكل س. راين؛موريسا جونس؛هايدي جواين بيكسلي
(74) Agent : Cedar White Bradley Consulting/Jordan Ltd	(٧٤) الوكيل : سيدر وايت برادلي للاستشارات /الأردن ذ م م
(51) INT. CL. :	(٥١) التصنيف الدولي :
(54) Invention Title: FORMULATIONS OF DENGUE VIRUS VACCINE COMPOSITIONS	(٥٤) عنوان الاختراع: صيغ لتركيبات لقاح فيروس حُمى الضنك
(57) Abstract The present invention relates to formulations of dengue virus vaccine comprising at least one live attenuated dengue virus or live attenuated chimeric flavivirus, a buffer, a sugar, a cellulose derivative, a glycol or sugar alcohol, optionally an alkali or alkaline salt and an amino acid; and formulations of dengue virus vaccine comprising at least one live attenuated dengue virus or live attenuated chimeric flavivirus, a buffer, a sugar of at least 150 mg/ml, a carrier, and optionally an alkali or alkaline salt and an amino acid.	(٥٧) الملخص يتعلق الاختراع الحالي بصيغ للقاح فيروس حُمى الضنك تشتمل على فيروس حُمى ضنك حي مُوهن واحد على الأقل أو فيروسة مصفرة خيمرية حية موهنة، محلول منظم، سكر، مشتق سليولوز، جليكول أو كحول سكري، اختيارياً مادة قلوية أو ملح قلوي وحمض أميني، وصيغ للقاح فيروس حُمى الضنك تشتمل على فيروس حُمى ضنك حي موهن واحد على الأقل أو فيروسة مصفرة خيمرية حية موهنة، محلول منظم، سكر من ١٥٠ مجم/مل على الأقل، حامل، واختيارياً مادة قلوية أو ملح قلوي وحمض أميني.

Hashemite Kingdom of Jordan Ministry of Industry and Trade Directorate of Industrial Property	المملكة الأردنية الهاشمية وزارة الصناعة والتجارة مديرية حماية الملكية الصناعية
(11) Patent No. 4346	(١١) رقم البراءة : **4346**
(21) Appl. No. 2022/324	(٢١) رقم الطلب : **324/2022**
(22) Filed: 11/29/2022	(٢٢) تاريخ الطلب : ٢٠٢٢/٢٩/١١
(23) Priority Data:	(٣٠) بيانات الأسبقية:
(31) No. :	(٣١) الرقم:
(32) Date:	(٣٢) التاريخ:
(33) Country:	(٣٣) الدولة:
(71) Applicant: R-S OSA SERVICE OÜ	(٧١) المالكون: **آر- اس اوه اس ايه سيرفيس اوه يو**
(72) Inventors: TAMM, Kadriann;TRIKKEL, Andres;SALUSTE, Alar;KUUSIK, Rein;KIRSIMÄE, Kalle;KIHL, Anders;LEIER, Ae;MOHAMED, Hussain Azeez;MÕTLEP, Riho;UIBU, Mai	(٧٢) المخترعون: تام ، كادريان؛تريكيل ، أندريس؛سالوستى ، ألار؛كووسيك، رين؛كيرسيم، كالي؛كيهل، أندرس؛لبير، ايه ئي؛محمد ، حسين عزيز؛موتليب، ريهو؛يو آي بي يو، ماي
(74) Agent : UNITED TRADEMARK & PATENT SERVICES	(٧٤) الوكيل : الخدمات المتحدة للعلامات التجارية وبراءات الاختراع
(51) INT. CL. :01DC712;01FC1118	(٥١) التصنيف الدولي**01DC712;01FC1118** :
(54) Invention Title: A TWO STAGES EXTRACTION METHOD FOR SYNTHESIZING PRECIPITATED CALCIUM CARBONATE	(٥٤) عنوان الاختراع: طريقة استخراج تتكون من مرحلتين لتحضير راسب كربونات الكالسيوم
(57) Abstract Present invention relates to a multi-stage method for preparing high purity calcium carbonate precipitate from wastes and by-products containing high concentrations of calcium and silica. The calcium and silica rich material is introduced into a stirred reactor containing the extraction solution. The calcium rich solution, produced in the reactor, is separated from residual material and a gas containing carbon dioxide is passed into the said solution to precipitate calcium carbonate. The calcium carbonate precipitate is then separated from solution. The recovered solution and residual material, from previous extraction stage; is stirred in a reactor to further extract calcium from the residual material. After separating the solids from solution, carbon dioxide containing gas is introduced into solution to again precipitate calcium carbonate. Calcium carbonate precipitate is then separated from solution. The residual material produced from the process is characterized by high silica content.	(٥٧) الملخص يتعلق الاختراع الحالي بطريقة متعددة المراحل لتحضير راسب كربونات الكالسيوم عالية النقاء من النفايات والمنتجات الثانوية المحتوية على تركيزات عالية من الكالسيوم والسيليكا. يتم إدخال المادة الغنية بالكالسيوم والسيليكا في مفاعل مُزود بقلَّاب يحتوي على محلول الاستخلاص. يتم فصل المحلول الغني بالكالسيوم، المنتج في المفاعل، عن المواد المتبقية ويتم تمرير غاز محتوي على ثاني أكسيد الكربون إلى المحلول المذكور لترسيب كربونات الكالسيوم. ثم يتم فصل راسب كربونات الكالسيوم عن المحلول. يتم تقليب المحلول المسترد والمواد المتبقية، من مرحلة الإستخلاص السابقة؛ في مفاعل لزيادة استخلاص الكالسيوم من المادة المتبقية. بعد فصل المواد الصلبة عن المحلول، يتم إدخال غاز محتوي على ثاني أكسيد الكربون في المحلول لترسيب كربونات الكالسيوم مرة أخرى. ثم يتم فصل راسب كربونات الكالسيوم عن المحلول. تتميز المادة المتبقية الناتجة عن العملية بمحتوى عالي من السيليكا.

Hashemite Kingdom of Jordan Ministry of Industry and Trade Directorate of Industrial Property	المملكة الأردنية الهاشمية وزارة الصناعة والتجارة مديرية حماية الملكية الصناعية
(11) Patent No. 4347	(١١) رقم البراءة : **4347**
(21) Appl. No. 2021/155	(٢١) رقم الطلب : **155/2021**
(22) Filed: 06/16/2021	(٢٢) تاريخ الطلب : ٢٠٢١/١٦/٠٦
(23) Priority Data:	(٣٠) بيانات الأسبقية:
(31) No. : 18213115.1	(٣١) الرقم: **18213115.1**
(32) Date: 12/17/2018	(٣٢) التاريخ: **12/17/2018**
(33) Country: European Patent Office (EPO)	(٣٣) الدولة: **المكتب الأوروبي للبراءات(EPO)**
(71) Applicant: ADVERIO PHARMA GMBH	(٧١) المالكون: **ادفيريو فارما جي إم بي اتش**
(72) Inventors: Peter FEY;Joerg BROCKOB;Guido BECKER;Markus LONGERICH;Michal SOWA;Heike NEUMANN	(٧٢) المخترعون: بيتر فيي؛جورج بروكوب؛غويدو بيكر؛ماركوس لونغريتش؛ميشال سووا؛هيكي نيومان
(74) Agent : Baianat Intellectual Property	(٧٤) الوكيل : بيانات للملكية الفكرية.
(51) INT. CL. :	(٥١) التصنيف الدولي :
(54) Invention Title: METHYL {4,6-DIAMINO-2-PYRIDIN-3-YL]PYRIMIDIN-5-YL}CARBAMATE ACTIVE COMPOUND PRODUCT HAVING IMPROVED PROPERTIES, PRODUCTION AND FORMULATION THEREOF	(٥٤) عنوان الاختراع: منتج مركب نشط من {٤، ٦-ثنائي أمينو-٢- بيريدين-٣-يل] بيريميدين-٥-يل} كربامات مثيل له خواص محسنة، إنتاجه وتركيبة منه
(57) Abstract The present invention relates to methyl {4,6-diamino-2-pyridin-3-yl]pyrimidin-5-yl}carbamate in the form of a novel active compound product having improved properties, for example in respect of the isolability of the active compound product, the dischargeability of the active compound product after isolation and drying and also conveyability, sieveability and micronizability of the active compound product, and to processes for the production and formulation thereof.	(٥٧) الملخص يتعلق الاختراع الحالي بـــــ {٤، ٦-ثنائي أمينو-٢- بيريدين-٣-يل] بيريميدين-٥-يل} كربامات مثيل في شكل منتج مركب نشط جديد له خواص محسنة، على سبيل المثال فيما يخص قابلية الفصل لمنتج المركب النشط، قابلية التصريف لمنتج المركب النشط بعد الفصل والتجفيف وقابلية النقل أيضاً، قابلية الغربلة وقابلية السحن لمنتج المركب النشط، بعمليات إنتاجه وتركيبة منه.

Hashemite Kingdom of Jordan Ministry of Industry and Trade Directorate of Industrial Property	المملكة الأردنية الهاشمية وزارة الصناعة والتجارة مديرية حماية الملكية الصناعية
(11) Patent No. 4348	(١١) رقم البراءة : **4348**
(21) Appl. No. 2021/137	(٢١) رقم الطلب : **137/2021**
(22) Filed: 06/06/2021	(٢٢) تاريخ الطلب : ٢٠٢١/٠٦/٠٦
(23) Priority Data:	(٣٠) بيانات الأسبقية:
(31) No. : 62/776,323	(٣١) الرقم: **62/776,323**
(32) Date: 12/6/2018	(٣٢) التاريخ: **12/6/2018**
(33) Country: United States	(٣٣) الدولة: **امريكا**
(71) Applicant: Radius Pharmaceuticals, Inc.	(٧١) المالكون: **راديوس فارماسوتيكالز ، انك.**
(72) Inventors: ARLT, Heike	(٧٢) المخترعون: أرلت ، هايك
(74) Agent : Saba & Co. Intellectual Property	(٧٤) الوكيل : سابا وشركاهم للملكيه الفكريه
(51) INT. CL. :	(٥١) التصنيف الدولي :
(54) Invention Title: METHODS FOR TREATING CANCER RESISTANT TO CDK4/6 INHIBITORS	(٥٤) عنوان الاختراع: طرق علاج سرطان مقاومة لمثبطاتCDK4/6
(57) Abstract Disclosed herein are methods of treating a CDK4/6 inhibitor resistant estrogen receptor alpha-positive cancer in a subject having either a wild-type estrogen receptor alpha and/or a mutant estrogen receptor alpha, the method comprising administering to the subject a therapeutically effective amount of elacestrant, or a pharmaceutically acceptable salt or solvate thereof, wherein the mutant estrogen receptor alpha comprises one or more mutations selected from the group consisting of D538G, Y537X1, L536X2, P535H, V534E, S463P, V392I, E380Q and combinations thereof, wherein: X1 is S, N, or C; and X2 is R or Q. In some embodiments, the CDK4/6 inhibitor resistant estrogen receptor alpha-positive cancer is selected from the group consisting of breast cancer, uterine cancer, ovarian cancer, and pituitary cancer.	(٥٧) الملخص تم الكشف هنا عن طرق معالجة سرطان إيجابي ألفا لمستقبلات هرمون الاستروجين المقاوم لمثبط CDK4/6في مريض له إما مستقبلات استروجين من النوع البري ألفا و/أو مستقبلات استروجين متحولة ألفا، وهي طريقة تشتمل على إعطاء المريض كمية فعالة علاجيًا من إيلاسيسترانت، أو ملح مقبول صيدلانيًا أو مذيب منه، حيث يشتمل مستقبل الأستروجين الطافر ألفا على طفرة واحدة أو أكثر تم اختيارها من المجموعة التي تتكون منD538G ، Y537X 1، L536X 2، P535H، V534E، S463P، V392I، E380Qوتوليفات منها، حيث : X1 هو S أو N أوC ؛ و X2هو R أو Q. في بعض النماذج، يتم اختيار سرطان إيجابي ألفا لمستقبلات الاستروجين المقاوم لمستقبلات CDK4/6 من المجموعة التي تتكون من سرطان الثدي وسرطان الرحم وسرطان المبيض وسرطان الغدة النخامية.

Hashemite Kingdom of Jordan Ministry of Industry and Trade Directorate of Industrial Property	المملكة الأردنية الهاشمية وزارة الصناعة والتجارة مديرية حماية الملكية الصناعية
(11) Patent No. 4349	(١١) رقم البراءة : **4349**
(21) Appl. No. 2021/138	(٢١) رقم الطلب : **138/2021**
(22) Filed: 06/06/2021	(٢٢) تاريخ الطلب : ٢٠٢١/٠٦/٠٦
(23) Priority Data:	(٣٠) بيانات الأسبقية:
(31) No. : 62/776,338	(٣١) الرقم: **62/776,338**
(32) Date: 12/6/2018	(٣٢) التاريخ: **12/6/2018**
(33) Country: United States	(٣٣) الدولة: **امريكا**
(71) Applicant: Radius Pharmaceuticals, Inc.	(٧١) المالكون: **راديوس فارماسوتيكالز ، انك.**
(72) Inventors: ARLT, Heike	(٧٢) المخترعون: أرلت ، هايك
(74) Agent : Saba & Co. Intellectual Property	(٧٤) الوكيل : سابا وشركاهم للملكيه الفكريه
(51) INT. CL. :	(٥١) التصنيف الدولي :
(54) Invention Title: METHODS FOR TREATING CANCER IN MODELS HARBORING ESR1 MUTATIONS	(٥٤) عنوان الاختراع: طرق علاج السرطان في نماذج تأوي طفرات ESR1
(57) Abstract Disclosed herein are methods of treating a drug resistant estrogen receptor alpha¬ positive cancer in a subject having a mutant estrogen receptor alpha, the method comprising administering to the subject a therapeutically effective amount of elacestrant, or a pharmaceutically acceptable salt or solvate thereof, wherein the mutant estrogen receptor alpha comprises one or more mutations selected from the group consisting of D538G, Y537X1, L536X2, P535H, V534E, S463P, V392I, E380Q and combinations thereof, wherein: Xi is S, N, or C; and X2 is R or Q. In some embodiments, the drug resistant estrogen receptor alpha-positive cancer is selected from the group consisting of breast cancer, uterine cancer, ovarian cancer, and pituitary cancer.	(٥٧) الملخص تم الكشف هنا عن طرق معالجة سرطان إيجابي ألفا لمستقبلات هرمون الاستروجين المقاوم للعقاقير في مريض له مستقبل استروجين متحولة ألفا، وهي طريقة تشتمل على إعطاء المريض كمية فعالة علاجيًا من إيلاسيسترانت، أو ملح مقبول صيدلانيًا أو مذيب منه، حيث يشتمل مستقبل الأستروجين الطافر ألفا على طفرة واحدة أو أكثر تم اختيارها من المجموعة التي تتكون من D538G ، Y537X 1، L536X 2، P535H، V534E، S463P، V392I، E380Q وتوليفات منها، حيث X 1 :هو S أو N أوC ؛ و X 2 هو R أو .Q في بعض النماذج، يتم اختيار سرطان إيجابي ألفا لمستقبلات الاستروجين المقاوم للعقاقير من المجموعة التي تتكون من سرطان الثدي وسرطان الرحم وسرطان المبيض وسرطان الغدة النخامية.

Hashemite Kingdom of Jordan Ministry of Industry and Trade Directorate of Industrial Property	المملكة الأردنية الهاشمية وزارة الصناعة والتجارة مديرية حماية الملكية الصناعية
(11) Patent No. 4350	(١١) رقم البراءة : **4350**
(21) Appl. No. 2019/189	(٢١) رقم الطلب : **189/2019**
(22) Filed: 08/01/2019	(٢٢) تاريخ الطلب : ٢٠١٩/٠١/٠٨
(23) Priority Data:	(٣٠) بيانات الأسبقية:
(31) No. : 62/453,952	(٣١) الرقم: **62/453,952**
(32) Date: 42768	(٣٢) التاريخ: **42768**
(33) Country: United States	(٣٣) الدولة: **امريكا**
(71) Applicant: AMGEN INC.;AMGEN RESEARCH (MUNICH) GMBH	(٧١) المالكون: **أمجين انك.؛أمجين ريسيرتش (ميونخ) جي أم بي أتش**
(72) Inventors: ABEL, Jeff;POMPE, Cornelius;TREUHEIT, Michael;JAGANNATHAN, Bharadwaj;GHATTYVENKATAKRISHNA, Pavan;KANAPURAM, Sekhar;MCAULEY, Arnold;HUH, Joon	(٧٢) المخترعون: أبيل ، جيف؛بومب ، كورنيليوس؛تريوهيت ، مايكل؛جاغاناثان ، برادواج؛غاتيفينكاتاكريشنا ، بافان؛كانابورام ، سيخار؛مكولي ، أرنولد؛هاه ، جون
(74) Agent : Saba & Co. Intellectual Property	(٧٤) الوكيل : سابا وشركاهم للملكيه الفكريه
(51) INT. CL. :	(٥١) التصنيف الدولي :
(54) Invention Title: LOW PH PHARMACEUTICAL COMPOSITION COMPRISING T CELL ENGAGING ANTIBODY CONSTRUCTS	(٥٤) عنوان الاختراع: تركيبة صيدلانية ذات درجة حموضة منخفضة تتضمن بنيات جسم مضاد يستهدف الخليةT
(57) Abstract The present invention provides a low pH pharmaceutical composition comprising (a) an antibody constructs comprising a first domain binding to a target cell surface antigen, a second domain binding to a second antigen and preferably a third domain, which is a specific Fc modality, (b) at least one buffer agent, (c) at least one saccharide, and (d) at least one surfactant; and wherein the pH of the pharmaceutical composition is in the range of 3.5 to 6.	(٥٧) الملخص يقدم الاختراع الحالي تركيبة صيدلانية ذات درجة حموضة منخفضة تتضمن (أ) بنيات جسم مضاد تتضمن نطاق أول يرتبط بمولد ضد سطح الخلية المستهدف، نطاق ثاني يرتبط بمولد ضد ثاني وبشكل مفضل نطاق ثالث، والذي هو عبارة عن نمط Fc انتقائي، (ب) عامل منظم واحد على الأقل، (ج) سكاريد واحد على الأقل، و(د) مادة خافضة للتوتر السطحي واحدة على الأقل؛ وحيث تكون درجة حموضة التركيبة الصيدلانية في نطاق ٣,٥ إلى ٦.

Hashemite Kingdom of Jordan Ministry of Industry and Trade Directorate of Industrial Property	المملكة الأردنية الهاشمية وزارة الصناعة والتجارة مديرية حماية الملكية الصناعية
(11) Patent No. 4351	(١١) رقم البراءة : **4351**
(21) Appl. No. 2021/309	(٢١) رقم الطلب : **309/2021**
(22) Filed: 11/18/2021	(٢٢) تاريخ الطلب : ٢٠٢١/١٨/١١
(23) Priority Data:	(٣٠) بيانات الأسبقية:
(31) No. : 62/850,901;62/854,695	(٣١) الرقم: **62/850,901;62/854,695**
(32) Date: 2019-05-21;2019-05-30	(٣٢) التاريخ: **2019-05-21;2019-05-30**
(33) Country: United States;United States	(٣٣) الدولة: **امريكا؛امريكا**
(71) Applicant: NOVARTIS AG	(٧١) المالكون: **نوفارتيس ايه جي**
(72) Inventors: LU, Haihui;HONG, Connie;JANG, Sunyoung;RAYO, Amy;CHELUR, Dattananda;GRANDA, Brian;CEBE, Regis	(٧٢) المخترعون: لو ، هايهوي؛هونغ ، كوني؛جانغ ، سونيونغ؛رايو ، ايمي؛شالور ، داتاناندا؛غراندا ، بريان؛كيبي ، ريجيس
(74) Agent : Saba & Co. Intellectual Property	(٧٤) الوكيل : سابا وشركاهم للملكيه الفكريه
(51) INT. CL. :	(٥١) التصنيف الدولي :
(54) Invention Title: CD19 BINDING MOLECULES AND USES THEREOF	(٥٤) عنوان الاختراع: جزيئات ربط بـ CD19 واستخدامتها
(57) Abstract The present disclosure provides CD19 binding molecules that specifically bind to CD19, including monospecific, bispecific and trispecific binding molecules, conjugates comprising the CD19 binding molecules, and pharmaceutical compositions comprising the CD19 binding molecules and the conjugates. The disclosure further provides methods of using the C19 binding molecules to treat diseases and disorders associated with expression of CD19. The disclosure yet further provides recombinant host cells engineered to express the CD19 binding molecules and methods of producing the CD19 binding molecules by culturing the host cells under conditions in which the CD19 binding molecules are expressed.	(٥٧) الملخص يوفر الكشف الحالي جزيئات ربط بـــ CD19 والتي ترتبط بصفة خاصة معCD19 ، متضمنة جزيئات ربط أحادية الانتقائية، ثنائية الانتقائية وثلاثية الانتقائية، متقارنات مشتملة على جزيئات الربط بـــCD19 ، وتركيبات صيدلانية تشتمل على جزيئات الربط بـــ CD19والمتقارنات. يوفر الكشف كذلك طرق استخدام جزيئات الربط بـــ CD19 لعلاج أمراض واضطرابات مرتبطة بالتعبير عن .CD19 يوفر الكشف كذلك أيضاً خلايا عائلة معاودة الاتحاد معالجة هندسياً للتعبير عن جزيئات الربط بـــ CD19 وطرق إنتاج جزيئات الربط بـــ CD19 عن طريق زراعة الخلايا العائلة في ظروف يتم عندها التعبير عن جزيئات الربط بـ.CD19

Hashemite Kingdom of Jordan Ministry of Industry and Trade Directorate of Industrial Property	المملكة الأردنية الهاشمية وزارة الصناعة والتجارة مديرية حماية الملكية الصناعية
(11) Patent No. 4352	(١١) رقم البراءة : **4352**
(21) Appl. No. 2022/199	(٢١) رقم الطلب : **199/2022**
(22) Filed: 08/24/2022	(٢٢) تاريخ الطلب : ٢٠٢٢/٢٤/٠٨
(23) Priority Data:	(٣٠) بيانات الأسبقية:
(31) No. : 10-2020-0023899;10-2021-0025655	(٣١) الرقم: **10-2020-0023899;10-2021-0025655**
(32) Date: 2020-02-26;2021-02-25	(٣٢) التاريخ: **2020-02-26;2021-02-25**
(33) Country: Korea;Korea	(٣٣) الدولة: **كوريا؛كوريا**
(71) Applicant: DAEWOONG PHARMACEUTICAL CO., LTD.	(٧١) المالكون: **دايوونغ فارماسيوتيكال كو.، ال تي دي.**
(72) Inventors: EOM, Deok Ki;PARK, Joon Seok;KIM, Wol Young;LI Qing Ri;HYUN, Hyae Jung	(٧٢) المخترعون: ايوم، ديوك كي؛بارك، جوون سيوك؛كيم، وول يونغ؛لي كينغ ري؛هيون، هياي جانغ
(74) Agent : JAH for registration and protection of IP rights	(٧٤) الوكيل : جاه لتسجيل وحمايه حقوق الملكية الفكرية
(51) INT. CL. :07DC41714;61KA315377	(٥١) التصنيف الدولي : **07DC41714;61KA315377**
(54) Invention Title: METHOD FOR PREPARATION OF HETEROCYCLICAMINE DERIVATIVES	(٥٤) عنوان الاختراع: طريقة لتحضير مشتقات أمين حلقي غير متجانس
(57) Abstract The present disclosure relates to a method for preparing a heterocyclic amine derivative, and the preparation method according to the present disclosure has an advantage that a heterocyclic amine derivative having a reduced impurity content can be prepared in a high yield.	(٥٧) الملخص يتعلق الاختراع الحالي بطريقة لتحضير مشتق أمين حلقي غير متجانس، وطريقة التحضير وفقًا للكشف الحالي لها ميزة تتمثل في أنه يمكن تحضير مشتق أمين حلقي غير متجانس به محتوى شوائب منخفض بناتج عالي.

Hashemite Kingdom of Jordan Ministry of Industry and Trade Directorate of Industrial Property	المملكة الأردنية الهاشمية وزارة الصناعة والتجارة مديرية حماية الملكية الصناعية
(11) Patent No. 4353	(١١) رقم البراءة : **4353**
(21) Appl. No. 2022/88	(٢١) رقم الطلب : **88/2022**
(22) Filed: 04/11/2022	(٢٢) تاريخ الطلب : ٢٠٢٢/١١/٠٤
(23) Priority Data:	(٣٠) بيانات الأسبقية:
(31) No. :	(٣١) الرقم:
(32) Date:	(٣٢) التاريخ:
(33) Country:	(٣٣) الدولة:
(71) Applicant: NATALI SAMI FAHAD SAMAWI	(٧١) المالكون: **نتلي سامي فهد سماوي**
(72) Inventors: Natali Sami Fahad Samawi	(٧٢) المخترعون: نتلي سامي فهد سماوي
(74) Agent :	(٧٤) الوكيل :
(51) INT. CL. :	(٥١) التصنيف الدولي :
(54) Invention Title: Interactive Workstation For Autistic People	(٥٤) عنوان الاختراع: محطة عمل تفاعلية للمصابين بالتوحد
(57) Abstract This interactive workstation is an innovation that provides technical and practical solution for autistic tantrums and meltdowns that people with autism suffer from repeatedly on daily basis. It is created from three main parts: chair 1, bicycle pedals 2, and table 3. Starting with the Chair, the chair is fixed on the track, you can adjust the height of the chair for comfort and size differences, also the chair seat can be rotated to let the students' movement easier when they want to get up and sit down, the back of the chair is movable teachers can rotate it into 180 degree to let the students have an a extra seat so they can share it and interact with their colleagues “sharing concept”. The bicycle pedals are movable on the track for the size differences matter, they are used for stress and hyperactivity reduction. The table is also movable on the track The bicycle pedals are movable on the track for the size differences matter, it has a built in screen; student might get distracted inside their classrooms so the screen will help them to focus more; which will reflect what is written on the board or they can use it for educational games, you can adjust the height of the table for comfort and size differences, you can also change the table angle depending on the use of it whether as a screen or to write on it, the shape of the tables helps teachers to arrange their class in a	(٥٧) الملخص محطة العمل التفاعلية هذه عبارة عن ابتكار علمي وتقني يوفر حلول للتعامل مع نوبات الانهيار والغضب التي تصيب الأطفال المصابين بالتوحد داخل فصولهم الدراسية وتجنب حدوثها أو الحد من تكراراتها وتجنب إخراجهم بشكل منفرد من صفوفهم حتى يتم تهدئتهم. تم إنشاؤه من ثلاثة أجزاء رئيسية: الكرسي ١ ، دواسات الدراجات ٢ ، والطاولة ٣. فيما يتعلق بالكرسي فهو يحتوي على زر خفي، يتم تثبيت الكرسي على المسار، يمكنك ضبطه ارتفاع الكرسي للراحة والاختلافات في الحجم، كما يمكن تدوير مقعد الكرسي للسماح بحركة الطلاب بشكل أسهل عندما يريدون النهوض والجلوس، ويمكن للمعلمين تدوير ظهر الكرسي إلى ١٨٠ درجة إلى السماح للطلاب بالحصول على مقعد إضافي حتى يتمكنوا من مشاركته والتفاعل مع زملائهم " مفهوم المشاركة". تكون دواسات الدراجات قابلة للحركة على المسار نظرًا لاختلافات الحجم ، وظيفة الدواسات تستخدم لتقليل الإجهاد وفرط النشاط وتفريغ نوبات التوتر. الطاولة أيضًا قابلة للحركة على المسار، ودواسات الدراجات قابلة للحركة على المسار لتتناسب مع اختلافات الحجم. تحتوي الطاولة على شاشة مدمجة للتعامل مع مشكلة التشتت التي يعاني منها مصابو التوحد والتقليل منها. ستساعدهم هذه الشاشة على التركيز أكثر؛ والتي ستعكس ما هو مكتوب على السبورة، كما يمكن استخدامها للألعاب التعليمية. يمكنك ضبط ارتفاع الطاولة للراحة والاختلافات في الحجم، كما يمكنك تغيير زاوية الجدول اعتمادًا على غاية استخدامها للكتابة أو كشاشة، يساعد تصميم الطاولة المعلمين على ترتيب فصولهم بطريقة يجدونها أفضل لطلابهم "شكل دائري" "مفهوم الترتيب". بالإضافة إلى ذلك، زوايا الطاولة ناعم

براءات الاختراع المنقضية حسب أحكام قانون براءات الاختراع الأردني رقم (٣٢) لسنة ١٩٩٩ وتعديلاته والنظام الصادر بمقتضاه									
2700	2625	2505	2477	2470	2380	2377	2362	2340	2306
3591	3561	3522	3424	3395	3106	3001	2909	2785	2735
2573	4122	4025	3937	3824	3819	3813	3728	3725	3627
3750	3659	3587	3553	3368	3309	3273	3245	3029	2841
مجموع البراءات المنقضية (٤٠)									

Patent Assignments:	**نقل ملكية براءة اختراع:**
By virtue of section (27) of Patents Law No. (32) And its amendments on the year 1999, I hereby declare that the registered owners of the Patent No. :(3037)	استنادا لنص المادة (27) من قانون براءات الاختراع رقم (32) لسنة (2000) وتعديلاته، أعلن بان أصحاب براءة الاختراع رقم :(3037)
Have been assigned from the original registered owners: **FROM: AiCuris GmbH & Co. KG** **Of: Friedrich-Ebert-Str.475,42117 Wuppertal** **TO: AIC316 GmbH** **Of: Friedrich-Ebert-Str.475,42117 Wuppertal**	قد انتقلت ملكيته: من: إي كوريس جي ام بي اتش آند كو. كي جي عنوانه : فريدريك-ايبرت-ستريت475, 42117 وبيبرتال إلى: ايه إي سي 316 جي ام بي اتش عنوانه: فريدريك-ايبرت-ستريت475, 42117 وبيبرتال
As from the date of the deed of assignment of:-2024/2/15 **The name & address of the assignee as shown above have been duly recorded in the Register of Patents of Invention.** **Patent registrar:**	اعتبارا من تاريخ وثيقة التنازل في: -2024/2/15 وان اسم و عنوان الشركة المحال إليها براءة الاختراع قد أدرج قي سجل براءات الاختراع حسب الأصول. **مسجل براءات الاختراع:**

Patent Assignments:	**نقل ملكية براءة اختراع:**
By virtue of section (27) of Patents Law No. (32) And its amendments on the year 1999, I hereby declare that the registered owners of the Patent No. :(3734)	استنادا لنص المادة (27) من قانون براءات الاختراع رقم (32) لسنة (2000) وتعديلاتة، أعلن بان أصحاب براءة الاختراع رقم :(3734)
Have been assigned from the original registered owners: FROM: AiCuris GmbH & Co. KG Of: Friedrich-Ebert-Str.475,42117 Wuppertal P.O. Box :(911773) Postal Code :(11191) TO: AIC316 GmbH Of: Friedrich-Ebert-Str.475,42117 Wuppertal P.O. Box :(2) Postal Code :(11497)	قد انتقلت ملكيته: من: إي كوريس جي ام بي اتش آند كو. كي جي عنوانه : فريدريك-ايبرت-ستريت475, 42117 وويبيرتال صندوق البريد: (911773) الرمز البريدي:(11191) إلى: ايه إي سي 316 جي ام بي اتش عنوانه: فريدريك-ايبرت-ستريت475, 42117 وويبيرتال صندوق البريد: (2) الرمز البريدي:(11497)
As from the date of the deed of assignment of:- 2024/2/15 The name & address of the assignee as shown above have been duly recorded in the Register of Patents of Invention. Patent registrar:	اعتبارا من تاريخ وثيقة التنازل في:- 2024/2/15 وان اسم و عنوان الشركة المحال إليها براءة الاختراع قد أدرج في سجل براءات الاختراع حسب الأصول. مسجل براءات الاختراع:

Amendment of Address of Patent Owners	**تغيير عنوان مالكي براءة الاختراع**
By virtue of section (34) of Patent Regulation no. (97) for the year 2001, I hereby declare that the owners of the Patent No. 3933	**استنادا لنص المادة (٣٤) من نظام براءات الاختراع رقم (٩٧)لسنة ٢٠٠١أعلن بان أصحاب براءة الاختراع رقم (٣٩٣٣):**
Have changed their Address: **FROM:** **500 Ellis Street, Mountain View, California, USA** **TO:** **2 Tower Place South San Francisco, CA 94080, USA**	**قد تم تغيير عنوانهم:** **من:** **٥٠٠ شارع اليس، ماونت فيو كاليفورنيا، الولايات المتحدة الأمريكية** **إلى:** **٢ تاور بليس ساوث سان فرانسيسكو، كاليفورنيا ٩٤٠٨٠، الولايات المتحدة الأمريكية**
Patent registrar	**مسجل براءات الاختراع**

Amendment of Name of Patent Owners	تغيير أسماء مالكي براءة الاختراع
By virtue of section (34) of Patent Regulation no. (97) for the year 2001, I hereby declare that the registered owners of the Patent No. 3933	**استنادا لنص المادة (٣٤) من نظام براءات الاختراع رقم (٩٧)لسنة ٢٠٠١أعلن بان أصحاب براءة الاختراع رقم (3933):**
Have changed their name: **FROM: Amunix Operating Inc.** **TO: Amunix Pharmaceuticals, Inc.**	**قد تم تغيير اسمهم من:** **من: اميونيكس اوبريتينغ انك.** **إلى: اميونيكس فارماسوتيكالز، انك.**
Patent Registrar	**مسجل براءات الاختراع**

Notification of **Patent Assignments:**	**إعلان** **نقل ملكية براءة اختراع:**
By virtue of section (27) of Patents Law No. (32) And its amendments on the year 1999, I hereby declare that the registered owners of the Patent No. 3933	**استنادا لنص المادة (٢٧) من قانون براءات الاختراع رقم (٣٢) لسنة (٢٠٠٠) وتعديلاتة، أعلن بان** **أصحاب براءة الاختراع رقم (٣٩٣٣):**
Have been assigned from the original registered owners: **FROM: ELI LILLY AND COMPANY** **Lilly Corporate Center, Indianapolis, Indiana 46285, USA** **TO: AMUNIX OPERATING INC.** **500 Ellis Street,** **Mountain View, California USA**	**قد انتقلت ملكيته:** **من: ايلي ليلي اند كومباني** **ليلي كوربوريت سنتر، انديانابوليس، انديانا ٤٦٢٨٥، الولايات المتحدة الامريكية** **إلى: اميونيكس اوبريتينغ انك.** **٥٠٠ شارع اليس، ماونت فيو كاليفورنيا، الولايات المتحدة الامريكية**
As from the date of the deed of assignment of:- june 29, 2018 **The name & address of the assignee as shown above have been duly recorded in the Register of Patents of Invention.** **Patent registrar:**	**اعتبارا من تاريخ وثيقة التنازل في:- ٢٩ حزيران ٢٠١٨** **وان اسم و عنوان الشركة المحال إليها براءة الاختراع قد أدرج قي سجل براءات الاختراع حسب الأصول.** **مسجل براءات الاختراع:**

Amendment of Address of Patent Owners	تغيير عنوان مالكي براءة الاختر ا ع
By virtue of section (34) of Patent Regulation no. (97) for the year 2001, I hereby declare that the owners of the Patent No. 4170	استنادا لنص المادة (٣٤)من نظام براءات الاختراع رقم ٩٧ لسنة ٢٠٠١ أعلن بان أصحاب براءة الاختراع رقم: ٤١٧٠
Have changed their Address: **FROM:** Stevenage Bioscience Catalyst Incubator Building Gunnels Wood Road Stevenage Hertfordshire SG1 2FX (GB) **TO:** 400 South Oak Way,Reading England ,RG2 6AD,United Kingdom	**قد تم تغيير عنوانهم:** **من:** ستيفيناج بيوسيانس كاتاليست إنكيوبيتور بيلدينغ جانيلز وود رود ستيفيناج هيرتفوردشير إس جي ١ 2إف إكس (بريطانيا) **إلى:** ٤٠٠ ساوث أوك واي ، ريدينغ، إنجلترا ،آر جي ٢ ٦ أيه دي، المملكة المتحدة.
Patent registrar	**مسجل براءات االختراع**